Landri Therm

Effizient Heizen und Trocknen mit Biomasse!

- Bon pour l‘environnement!
- Bon pour votre portefeuille!

Landritherm ist Ihr Systemanbieter für Trocknung und Heizung

Unter der Marke „Landritherm“ produziert und vertreibt die LASCO Heutechnik GmbH Warmluftöfen auf der ganzen Welt. Mit LASCO sind wir führender Systemanbieter für Trocknungslösungen.

Neben Heukränen, einem umfassenden Lüfterprogramm, Abwärmenutzungskonzepten und selbstverständlich der Luftentfeuchter-Technologie war es für uns der nächste Meilenstein, mit der Herstellung von Warmluft-Biomassegeneratoren zu starten.

Mit Erfolg. Mit leidenschaftlichem Einsatz, der Ambition unsere Produkte immer weiter zu verbessern und unter der Berücksichtigung der Anforderungen aus der Praxis ist es uns gelungen, zu einem globalen Technologieführer aufzusteigen.

Im Zentrum unseres Handelns stehen unsere Kunden. Dank unserer mehr als 30-jährigen Erfahrung sowie hausinterner Forschung,

Entwicklung, Planung und Umsetzung, können wir Ihnen immer individuelle Lösungskonzepte bieten.

Wir freuen uns auf Ihr Projekt!

Johannes Landrichinger

Landritherm

LASCO Heutechnik GmbH
Lascostraße 1
A-4891 Pöndorf (nähe Salzburg)

Telefon: +43 (0)7684 / 21666
Fax: +43 (0)7684 / 21666-4

E-Mail: office@landritherm.com
Web: www.landritherm.com

www.lasco.at

LandriTherm ist eine Marke der Lasco Heutechnik GmbH

Ihr Weg zu uns:

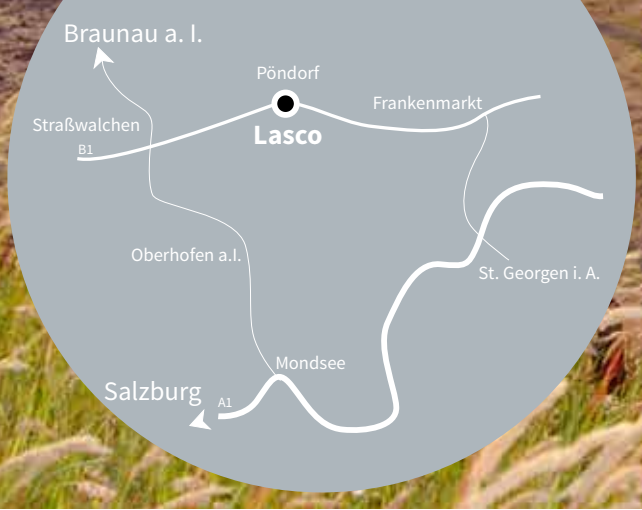

Inhalt

Das ist LandriTherm 2
Hackgutofenserie 4
Pellet Warmluftheizung 10
Pellet Silos & Saugsystem 12
Fernwartung für Pelletofen 12
Stückgutofen 13
Zubehör 14
Anwendungsbeispiele 15

Warmluftofen LA 750 auf Anhänger mit separatem Hackgutspeicher.

Hackgutofenserie

Hackgut: Große Kosteneinsparung

Mit dem großen Preisanstieg von Heizöl begannen wir für unsere Trocknungskunden 2002 nach Alternativen zur klassischen Heizkanone zu suchen. Noch im selben Jahr begannen wir mit der Entwicklung unserer Hackgutwarmluftöfen. In die erste Generation flossen rund 8000 Entwicklungsstunden und so erblickte rund ein Jahr später die erste Warmluftheizung das Licht der Welt.

Hackgut ist der Energieträger und im ländlichen Bereich äußerst beliebt. Viele Landwirte besitzen eigenen Wald. Nachwachsende Energie steht damit recht kostengünstig zur Verfügung. Aber auch wenn Hackschnitzel gekauft werden müssen, bieten diese ein großes Einsparungspotenzial gegenüber fossilen Brennstoffen. Auch die enthaltene Wärmeenergie ist beachtlich. Bei einer Restfeuchte von 30% stecken in einem Kilo Hackgut immerhin rund 4 kWh.

Hackgutwarmluftofen

Unsere Hackgutwarmluftöfen sind von 150 kW bis 2500 kW Nennwärmeleistung erhältlich. Im Gegensatz zu den Scheitholzwarmluftöfen sind die Hackgut basierenden Warmluftöfen vollautomatisiert. Bei den Geräten handelt es sich um Ready-to-Use Systeme und sind transportabel.

Unsere Kunden sind in der Lage den Warmluftofen auf verschiedenen Standorten einzusetzen. Der integrierte Tagesbehälter sorgt für eine lang anhaltende und gleichmäßige Wärmeleistung. Ab 750 kW wird der Brennstoffbehälter extern aufgebaut.

Hackgut-Warmluftheizung 150 kW und 250 kW

Touch-Steuerung bei allen Hackgutgeräten!

Beweglicher Stufenrost.

Die beliebtesten Leistungsklassen jetzt noch besser

Eine weitere Evolutionstufe haben unsere Hackgut-Warmluftöfen in den Leistungsklassen 150 kw und 250 kw erreicht. Durch eine umfassende Neukonzipierung des Verbrennungssystems ergaben sich zahlreiche Vorteile. Rekordverdächtige Emissionswerte machen die Generatoren in nahezu allen europäischen Ländern förderbar und das ohne zusätzliche Filtersysteme.

Die neue, vollautomatische Brennstofferkennung setzt nicht nur neue Maßstäbe im Bedienkomfomfort, sondern bringt auch einen noch höheren Wirkunsgrad und damit verlängerte Wartungsintervalle.

Abmessungen

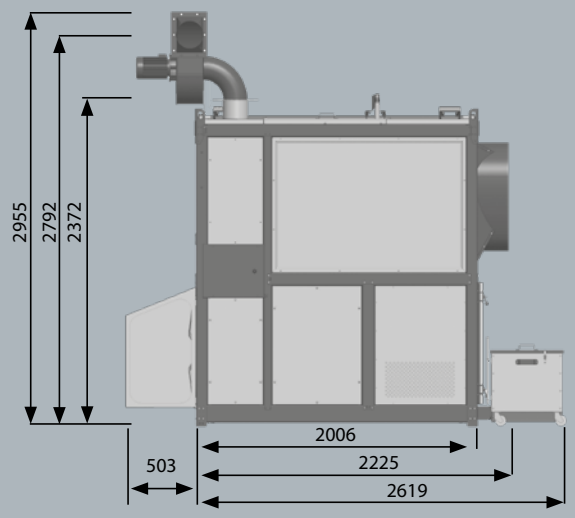

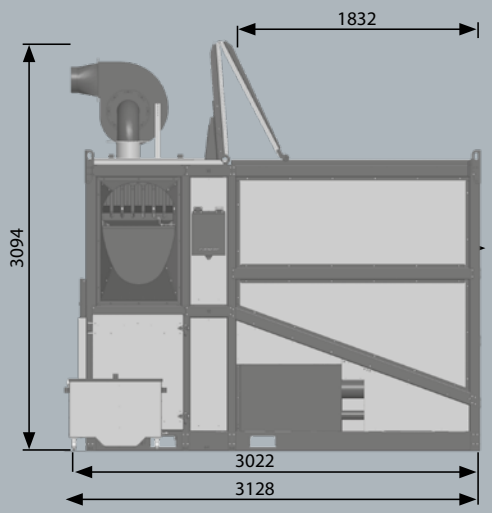

Hackgut-Warmluftheizung LA 750

Zuverlässig wie ein Schweizer Uhrwerk

Der LA 750 wurde für richtig große Heiz- und Trocknungsideen entwickelt und bietet alle Feinheiten der modernen Verbrennungstechnik. So bietet der LA 750 wahlweise entweder ein Stufenrost- oder ein Unterschubverfeuerungssystem. Während die Unterschubfeuerung besonders preisgünstig ist, bietet das Stufenrostsystem extra lange Wartungsintervalle.

In der Praxis wird das Stufenrostsystem mit integrierter Hackgutvortrocknung für lang anhaltende Dauereinsätze verwendet wie es bspw. in der Maistrocknung üblich ist. Aufgebaut auf einem Hakenliftsystem mit separatem Hackgutspeicher bleibt die Warmluftheizung mobil und universell einsetzbar.

Der LA 750 ist ebenso wie die kleineren Typen mit sämtlichen Komponenten ausgestattet, wobei hier jedoch aufgrund der Transportfähigkeit und dem Brennstoffverbrauch der Vorratsbehälter extern in einen transportablen Container ausgelagert wurde.

Abmessungen

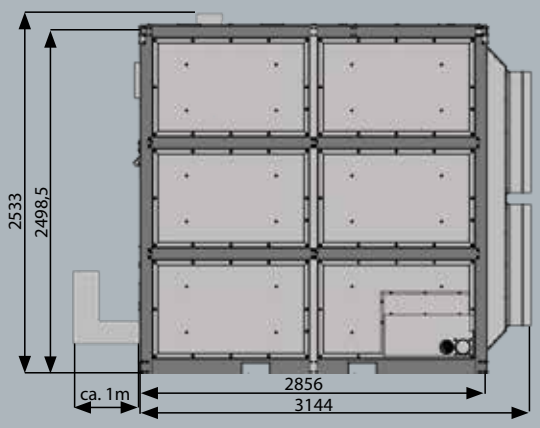

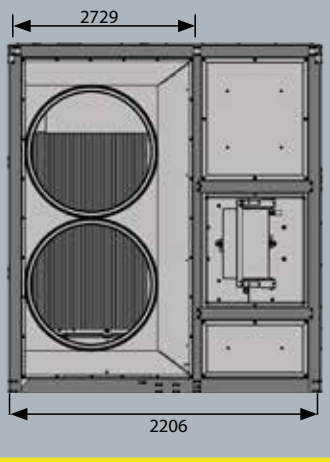

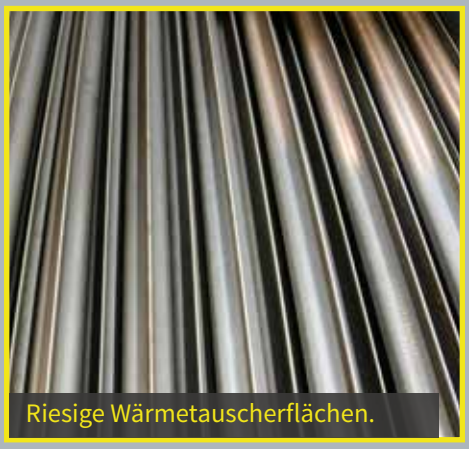

Riesige Wärmetauscherflächen.

Anschluss für Eintragung.

Hackgut-Warmluftheizung LA 2500

2500 kW - Wegweisend

Der LA 2500 vereint modernste Technik mit überdurchschnittlicher Heizungspower! Die Stufenrostfeuerung mit integrierter Vortrocknung verarbeitet als Brennstoff problemlos eine Hackschnitzelgüte von G100, W40.

Die 2500 kW können stufenlos bis 100.000 Bm³/h dem Heiz- oder Trocknungsvorgang zugeführt werden.

Leistungsdaten

Type:	LA 2500
Nennwärmeleistung:	max. 2500 kW
Brennstoffwärmeleistung:	max. 2780 kW
Zündung:	manuell
Regelung:	automatisch
Feuerung:	Stufenrostfeuerung
Vorratsbehälter:	externer Container m. Austragsystem
Stromanschluss:	380 V
max. Ansaugtemperatur:	ca. 45°C
max. Anwärmung bei max. Luftleistung:	ca. 135°C
Luftmenge Ausgang max.:	stufenlos bis ca. 100.000 Bm³/h
Gewicht (netto, o. Brennstoff):	ca. 12.000 kg
Rauchgasdurchmesser:	500 mm
Warmluftdurchmesser:	wählbar, je nach Kundenwunsch
Bauweise:	transportabler all-in Container
Hackgutgüte:	Waldhackgut G100, W40
Brennstoffverbrauch:	ca. 2,5 m³/h
Steuerung:	B & R - Touch Display
Leistungsstufen:	50 % - 100 % (stufenlos)
Wahlmöglichkeiten:	Brennmaterialauswahl, Brennstofffeuchteauswahl
Aufzeichnung:	Betriebsstunden- und Leistungszähler
Thermostat:	Fernthermostatanschluss
sonstige Komponenten:	Multi-Zyklon mit Rauchgasrezirkulation,Heizprogramm (Mo-So), Wärmezählung (Rechenwert), Aschenaustragung,Lamda
Option:	Fernwartung auf Wunsch möglich (auch über Mobiltelefon), Stufenlose Leistungsregelung bei Anschluss Temperatursonde

Abmessungen

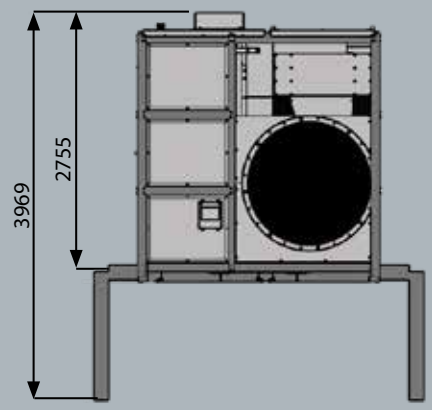

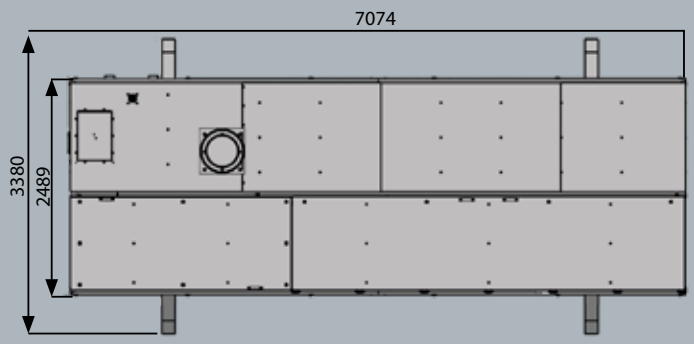

Leistungsdaten

Type:	LA 150	LA 250	LA 750
Nennwärmeleistung:	max. 150 kW	max. 240 kW	max. 750 kW
Brennstoffwärmeleistung:	max. 165 kW	max. 260 kW	max. 830 kW
Zündung:	automatisch	automatisch	automatisch
Regelung:	automatisch	automatisch	automatisch
Feuerung:	Stufenrostfeuerung	Stufenrostfeuerung	Stufenrost/Unterschubfeuerung (wahlweise)
Vorratsbehälter:	5,2 m^3	5,2 m^3	extern Container m. Austragsystem
Stromanschluss:	380 V	380 V	380 V
max. Ansaugtemperatur:	ca. 45°C	ca. 45°C	ca. 45°C
max. Anwärmung bei max. Luftleistung:	45°C	76°C	ca. 89°C (bei 26.000 m^3/h)
Luftmenge Ausgang max.:	10.000 Bm^3/h	10.000 Bm^3/h	ca. 30.000 Bm^3/h
Gewicht (netto, o. Brennstoff):	ca. 2.400 kg	ca. 2.400 kg	ca. 3.500 kg
Rauchgasdurchmesser:	200 mm	200 mm	250 mm
Warmluftdurchmesser:	600 mm	700 mm, ellipsenförmig	2x900 mm
Bauweise:	transportabler all-in Container	transportabler all-in Container	transportabler all-in Container
Hackgutgüte:	Waldhackgut P16/G30 trocken	Waldhackgut P16/G30 trocken	Waldhackgut P31/G50 trocken
Brennstoffverbrauch:	ca. 0,2 m^3/h	ca. 0,33 m^3/h	ca. 1 m^3/h
Steuerung:	B & R-Touch Display	B & R-Touch Display	B & R - Touch Display
Leistungsstufen:	50 % -100 % (stufenlos)	50 % -100 % (stufenlos)	50 % - 100 % (stufenlos)
Wahlmöglichkeiten:	vollautomatische Brennmaterial-auswahl	vollautomatische Brennmaterial-auswahl	Brennmaterialauswahl, Brennstofffeuchteauswahl
Aufzeichnung:	Betriebsstundenzähler, Leistungszähler	Betriebsstunden- und Leistungszähler	Betriebsstunden- und Leistungszähler
Thermostat:	Fernthermostatanschluss	Fernthermostatanschluss	Fernthermostatanschluss
sonstige Komponenten:	Zyklon mit Zellradschleuse, Wochenheizprogramm Mo-So, Wärmezählung (Rechenwert), Aschenaustragung, Abgasstemperaturfühler, Brennraumfühler		Multi-Zyklon mit Rauchgasrezirkulation,Heizprogramm (Mo-So), Wärmezählung (Rechenwert), Aschenaustragung, Lambda
Option:	Fernwartung auf Wunsch möglich (auch über Mobiltelefon), stufenlose Leistungsregelung bei Anschluss, Temperatursonde, Mietoption, druckstabiles drehzahlgesteuertes Radialgebläse, Lambda		Fernwartung auf Wunsch möglich (auch über Mobiltelefon), Stufenlose Leistungsregelung bei Anschluss Temperatursonde, Mietoption

Funktionsschema

Legende

1 Zellradschleuse
2 Rauchgas-Luft Wärmetauscher
3 Wärmetauscherreinigung
4 Warmluftaustritt
5 Saugzuggebläse
6 Multi-Zyklonabscheider
7 Sekundärluftgebläse
8 Rezirkulationsluft
9 Schnittstelle Vorratsbunker
10 Brandschutzklappe
11 Zündgebläse
12 Primärluftgebläse
13 Einschubschnecke
14 Unterschubfeuerung
15 Ascheaustragsschnecke
16 Flugaschenaustragsschnecke
17 Brennkammer
18 Ausbrandraum
19 Aschebox
20 Zyklonabscheider
21 Wassertank
22 Vorratsbunker
23 Federrührwerk
24 Austragsschnecke
25 Primärlufteingang
26 Stufenrost
27 Füllstandsfahne
28 Sekundärluftöffnungen
29 Aschelade
30 Brennraum
31 Staplertaschen
32 Kaltluftventilator

LA 150 kW / 250 kW

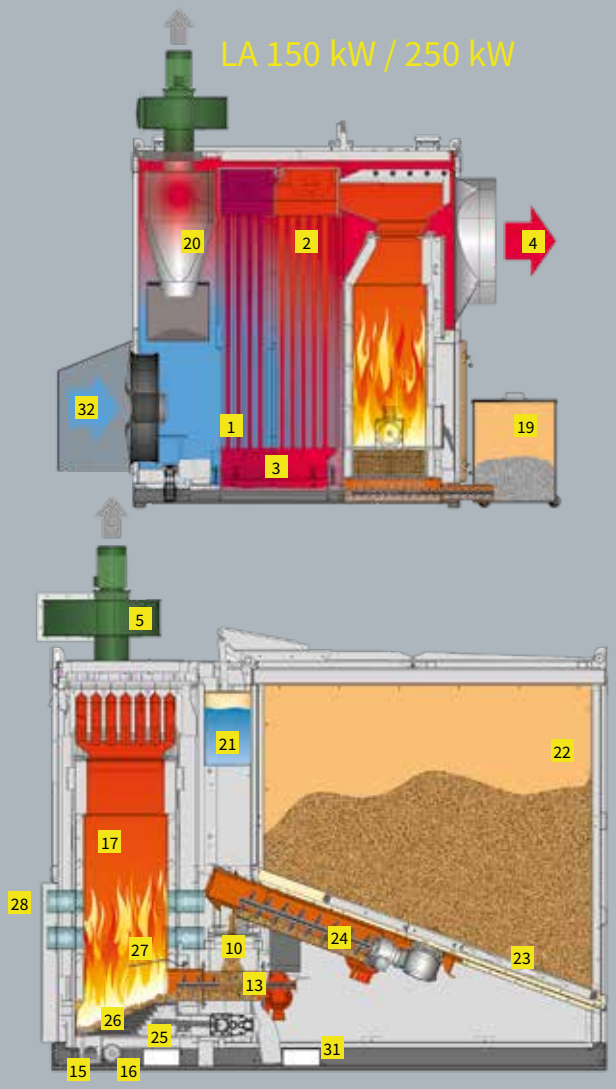

LA 750

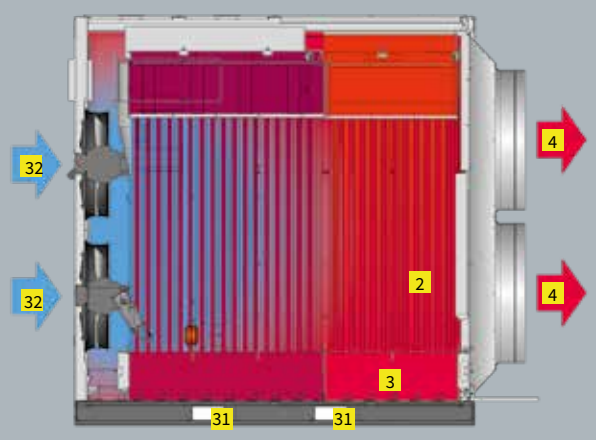

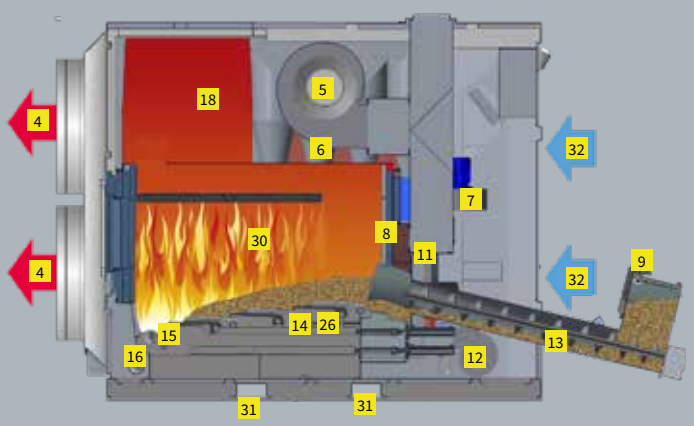

LA 50P und der große Bruder LA 150P. Beide Geräte erfüllen die Voraussetzungen für die Energieeffizienzklasse A+.

Le système d'aspiration est monté sur l'entrée d'alimentation en granulés. La commande automatique assure la distribution en continue des granulés de bois.

Einfach zu bedienen

Die Steuerung unserer Pelletöfen ist so einfach wie möglich aufgebaut und besteht aus:

- Hauptschalter
- Ein-Aus-Schalter
- Betriebsleuchte
- Störleuchte
- Betriebsmeldung
- extern Start/Stopp

Kontrollierte (Hallen)-Temperatur

Über den extern Start/Stopp Anschluss lassen sich Zeitschaltuhren oder Thermostate anschließen. Der Pelletwarmluftofen startet dann je nach Anforderung automatisch.

Technische Daten

	LA 50P	LA 150P
Nennwärmeleistung:	max. 50 kW	max. 150 kW
Brennstoffwärmeleistung:	max. 55 kW	max. 165 kW
Zündung:	automatisch	automatisch
Regelung:	automatisch	automatisch
Feuerung:	Brennteller über Unter-schubversorgung	Brennteller über Unter-schubversorgung
Stromanschluss:	380 V - 16A	380 V - 16A
max. Ausblastemperatur:	100°C	110°C
max. Anwärmung:	ca. 45°C	ca. 65°C
Brennstoffverbrauch:	ca. 11 Kilo Pellets/h	ca. 33 Kilo Pellets/h
Vorratsbehälter	extern	extern
Gewicht (o. Brennstoff):	ca. 510 kg	ca. 1.000 kg
Rauchgasdurchmesser:	180 mm	180 mm
Warmluftdurchmesser:	400 mm	600 mm
Bauweise:	transportabler Container	transportabler Container
Pellets:	Nach EN14961-2 Kat. A1	Nach EN14961-2 Kat. A1
Luftmenge Ausgang max.:	bis 5.000 Bm^3/h	9.000 Bm^3/h
Aufzeichnung:	Betriebsstundenzähler	Betriebsstundenzähler
Thermostat:	Option: extern Start/Stopp	Option: extern Start/Stopp

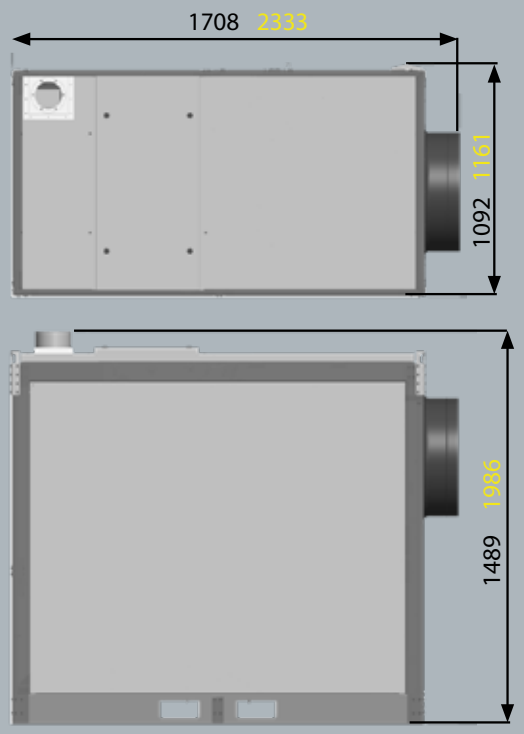

LA 50 P / LA 150P

Funktionsschema
LA 150P

Legende

1. Warmluftaustritt
2. Ausbrandraum
3. Sekundärluftöffnungen
4. Brennraum
5. Unterschubfeuerung
6. Primärlufteingang
7. Einschubschnecke
8. Aschelade
9. Schnittstelle Vorratsbunker
10. Zellradschleuse
11. Rezirkulationsluft
12. Staplertaschen
13. Rauchgas-Luft Wärmetauscher
14. Saugzuggebläse
15. Kaltluftventilator

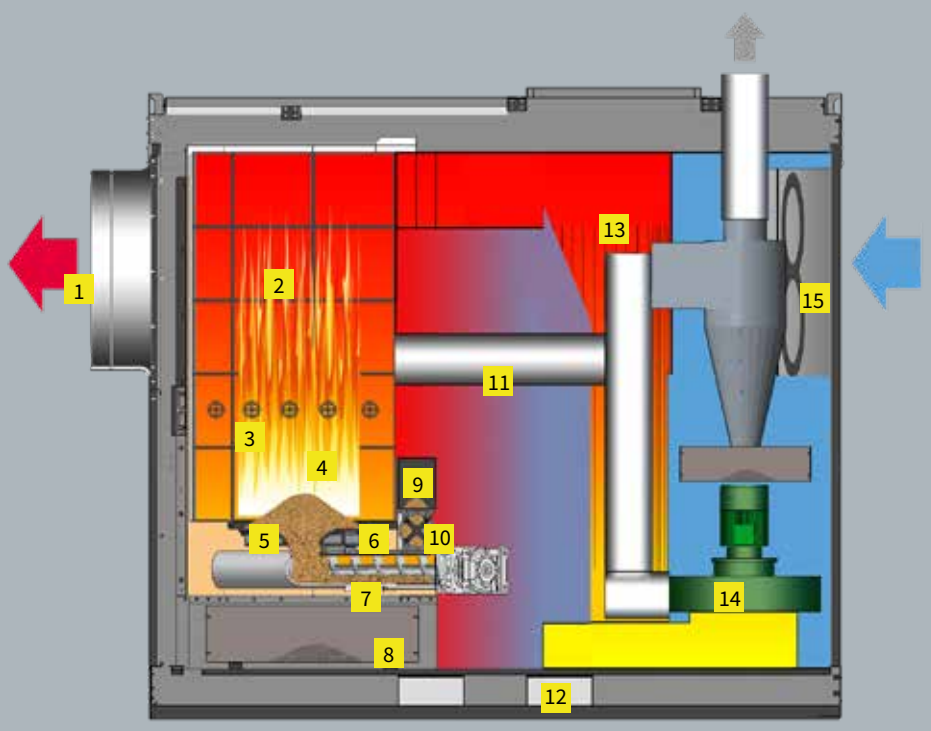

Pellet-Silos & Saugsystem

Verteiler bis zu 6 Pelletöfen

Verteiler für einen Pelletofen

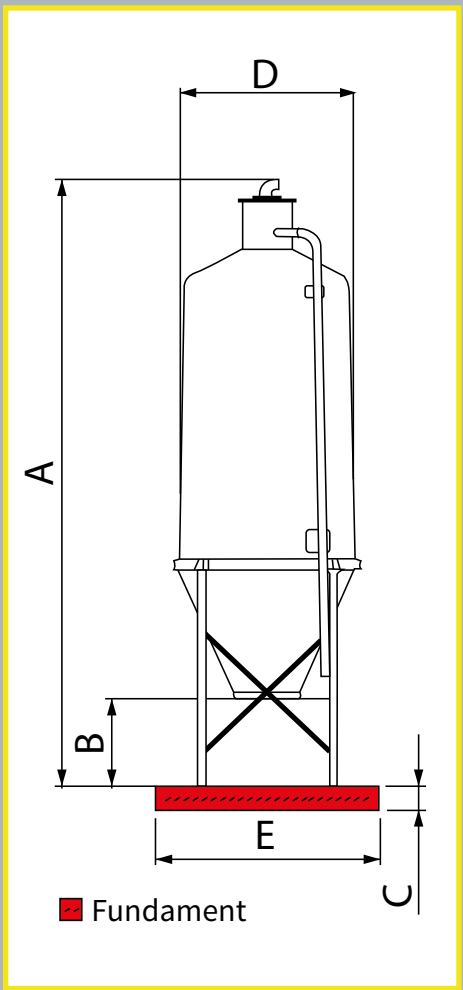

Produktname	Silo (m³)	Laufzeit		A	C	D	E
		LA 50 P	LA 150 P				
SHP Pellet 2	2 m³	ca. 125 h	ca. 41 h	2100	-	1230	-
SHP Pellet 6	6 m³	ca. 375 h	ca. 125 h	5116	200	1892	2500
SHP Pellet 8	8 m³	ca. 495 h	ca. 165 h	6033	200	1915	2500
SHP Pellet 10	10 m³	ca. 630 h	ca. 210 h	6278	300	2110	2800
SHP Pellet 12	12 m³	ca. 750 h	ca. 250 h	6858	300	2100	2800
SHP Pellet 15	15 m³	ca. 945 h	ca. 315 h	6983	300	2360	3000
SHP Pellet 20	20 m³	ca. 1260 h	ca. 420 h	8145	400	2360	3000
SHP Pellet 25	25 m³	ca. 1590 h	ca. 530 h	9369	400	2385	3000
SHP Pellet 31	31 m³	ca. 1965 h	ca. 655 h	10571	400	2385	3000

Fernalarmierung, Wartung und Verwaltung

Fernalarmierungssystem

Weil ein Ausfall der Heizanlage zu einem großen Problem werden kann, haben wir ein äußerst fortschrittliches Fernalarmierungs- und Wartungssystem entwickelt.

Vorteile der Software

- geschützte Internetapplikation
- geografische Auflistung aller Geräte (Diebstahlschutz)
- automatische Erinnerung bei Unterschreitung von Pelletsständen an zuständige Mitarbeiter
- Möglichkeit unterschiedliche Berechtigungen zu vergeben (Mitarbeiter, Verwaltung,...)
- automatische Erinnerung bei Überschreitung von Ascheboxfüllständen an zuständige Mitarbeiter
- aufschlußreiche Heizstatistiken
- optimiert für Smartphones, Tablets, PC‘s
- mehrsprachig

Mit dem Webinterface haben Sie immer vollen Überblick über Ihr Pellet-Heizsystem von LandriTherm.

Unabhängig welches Endgerät Sie verwenden. Dank GPS-Sensor, ist das System in der Lage die Standorte der Heizgeräte anzuzeigen.

Stückgutofen

Simples et performants

Nos générateurs d'air chaud au bois de chauffage couvrent des puissances thermiques s'étendant de 29 kW à 399 kW. Ils sont tous équipés de crochets et de points de levage pour fourches.

Tous les générateurs d'air chaud sont transportables facilement et peuvent être installés en extérieur : les frais supplémentaires d'aménagement de local ne sont donc plus nécessaires. En raison de leur simplicité d'utilisation et du chargement manuel du bois, les générateurs d'air chaud présentent un coût d'acquisition extrêmement avantageux.

Einfache Technik - große Leistung

Wir bieten Ihnen Stückgut- und Scheitholzwarmluftöfen von 29 kW bis 399 kW Nennwärmeleistung. Die Warmluftgeneratoren auf Scheitholzbasis sind ausgestattet mit Lasthaken und Staplertaschen.

Alle Stückgut bzw. Scheitholzwarmluftöfen sind transportable Geräte. Die Aufstellung kann aufgrund der Bauweise im Außenbereich erfolgen. Zusätzliche Kosten zur Schaffung von baulichen Räumlichkeiten entfallen. Aufgrund des einfachen Systemaufbaus und der manuellen Beschickung sind die Stückgut-Warmluftheizungen hinsichtlich der Anschaffungskosten äußerst interessant.

Redonnez une nouvelle vie au bois non utilisé !

Les générateurs d'air chaud au bois de chauffage acceptent aussi bien les palettes que les branches séchées, le vieux bois déchiqueté.

Valorisez le bois à portée de main pour un nouvel usage!

Es muss nicht immer Wertholz sein

Viele Betriebe stellen sich die Frage wohin mit Holzabfällen? Wie verwerte ich alte Paletten? Die Stückgut-Warmluftheizungen können auch mit diesen Materialen beschickt werden. Somit finden Äste und geschreddertes Altholz noch eine sinnvolle Verwendung für Heizung und Trocknung!

Données techniques et dimensions
Technische Daten & Abmessungen

Type:	F28 C.V.	F55 C.V.	LA 115	LA 325	LA 425
Nennleistung:	29 kW	45 kW	115 kW	325 kW	399 kW
Stromanschluss:	230 V	230 V	380 V	380 V	380 V
Luftleistung:	2.200 Bm^3/h	3.500 Bm^3/h	6.300 Bm^3/h	17.800 Bm^3/h	26.000 Bm^3/h
Verbrauch:	13 kg/h	20 kg/h	30 kg/h	85 kg/h	125 kg/h
Feuerraumtiefe:	500 mm	660 mm	740 mm	1.230 mm	1.900 mm
Brennstoff:	Scheitholz	Scheitholz	Scheitholz	Scheitholz	Scheitholz
Brennstoffmenge im Feuerraum:	0,08m^3	0,10 m^3	0,15m^3	0,45m^3	1,20m^3
Rauchrohr NW	180 mm	180 mm	180 mm	200 mm	250 mm
Luftausblas:	1x400 mm	1x400 mm	1x400 mm	2x400 mm/1x600 mm	2x500 mm
Gewicht:	170 kg	305kg	415 kg	850 kg	1.575 kg
l x b x h:	920 x 550 x 2060 mm	1150 x 700 x 2250 mm	1750 x 980 x 2710	2280 x 1290 x 3380 mm	3400 x 1440 x 4180 mm

Kontrollierte warme Luft

Eine konstante Warmluftausblasstemperatur bei Stückgut-Warmluftheizungen ist eine Herausforderung! Allerdings haben wir diese gemeistert. Auf Wunsch erhalten Sie die optionale Leistungsregelung die es Ihnen ermöglicht, bequem die gewünschte Ausblastemperatur mittels Thermostat zu regeln.

Technisch sorgt dafür eine Klappe die den Durchmesser des Rauchrohrs je nach Betriebszustand vergrößert bzw. verkleinert.

Zubehör

Auszug aus unserem Zubehör

Unsere Warmluftheizungen sind oft schwersten Bedingungen ausgesetzt. Gerade dann ist es besonders wichtig zuverlässiges Zubehör zu besitzen. Aus diesem Grund verwenden wir ausschließlich hochwertigste Komponenten.

Warmluftschläuche

Das besondere an unseren Warmluftschläuchen ist das Material. Ursprünglich kommt dieses spezielle PVC-Material aus der Luft- und Raumfahrttechnik und ist entsprechend luft- und druckdicht bis 2000 Pa. Die einzelnen Schlauchverbindungen sind nicht geklebt sondern genäht. Daraus ergibt sich eine längere Lebensdauer.

Wir bieten die Warmluftschläuche in unterschiedlichsten Ausführungen und Dimensionierungen an. So können diese mit oder ohne Isolierung bestellt werden. Weiters gibt es spezielle hochhitzebeständige Varianten zum direkten Anschluss an einen Warmluftofen. Das Material hält dort einer Dauerbelastung von 1000°C stand. Abgerundet wird das Warmluftschlauchsortiment mit intelligenten Kupplungen. So können mehrere Warmluftschläuche problemlos aneinander gereiht werden.

Temperaturregelungen

Für jede Anwendung bieten wir die richtige Temperaturregelung. Während der PT 100 in der Lage ist stufenlos zwischen 40% und 100% zu regeln und so eine Genauigkeit von +-2°C erreicht, ist das Thermostat in der Lage unsere Warmluft-Heizungen zu starten oder zu stoppen.

Rauchrohrpaket

Wir bieten für jede Warmluftheizung die passenden Rauchrohre. Die aus Edelstahl gefertigten Rohre werden als Komplettset geliefert.

Warmluftschläuche in vielen Durchmessern und Längen erhältlich.

isolierter Warmluftschlauch mit Hochtemperaturteil.

Div. Temperaturfühler

Passende Rauchrohrpakete

Heizung

Mit Landritherm Warmlufterzeugern lassen sich unterschiedlichste Gebäudekörper schnell, einfach und kostengünstig beheizen

- Glas- und Gewächshäuser
- Produktions- und Lagerhallen
- Sport- und Messehallen
- Event- und Festzelte
- Ställe wie beispielsweise Geflügelställe
- Baustellentrocknung und -heizung

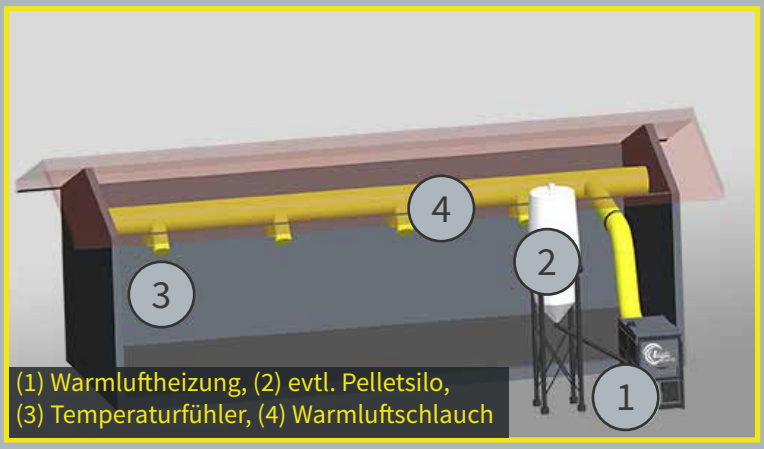

(1) Warmluftheizung, (2) evtl. Pelletsilo,
(3) Temperaturfühler, (4) Warmluftschlauch

Perfekt - auch als Eventheizung.

Warmluftverteilung durch Warmluftschlauch.

eigenes Hackgut nutzen - auch bei Glashausheizungen

Hopfentrocknung

Unsere hackgutbefeuerten Warmluftgeneratoren entwickelten sich rasch zu einem Fixstern in der Hopfenbranche.

So können eigene nachwachsende Rohstoffe zur Trocknung eingesetzt werden. Wenn nicht genug Hackgut am eigenen landwirtschaftlichen Betrieb zur Verfügung steht, kann dieses in der eigenen Region meist günstig angekauft werden.

Holz- & Hackgutrocknung

Holz ist der Energieträger der Zukunft. Je trockener Holz verfeuert wird, desto höher ist der Brennwert. So bietet waldfrisches Holz pro Kilo gerade einmal einen Heizwert von 2 kWh/kg. Wird das Holz hingegen auf eine Restfeuchte von < 20% getrocknet liegt der Heizwert bei rund 4 kWh/kg. Die geringen Investitionskosten machen die Holztrocknung zusätzlich attraktiv.

Dadurch werden traditionelle Systeme wie die Trocknung durch Selbsterwärmung abgelöst.

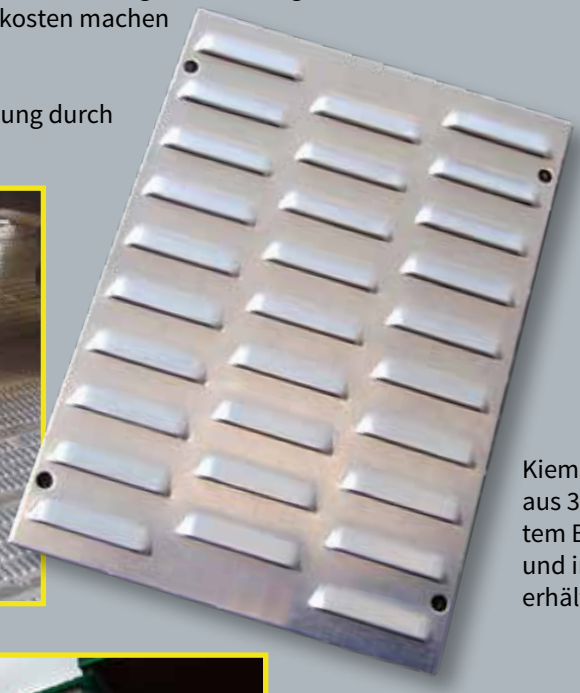

Kiemenbleche bestehen aus 3mm feuerverzinktem Blech, sind befahrbar und in vielen Variationen erhältlich.

Die Containertrocknung ist ebenfalls mit Kiemenblechen ausgestattet und wird von einem LandriTherm Hackgutofen beheizt.

Rundballentrocknung

Auch bei Rundballen stark

Neben individuellen Heutrocknungen in der Heubox, bieten wir ebenso schlüsselfertige Systeme für die Rundballentrocknung.

Auch Rundballenbelüftungen können zu einer Rundballentrocknung mit einem LandriTherm Warmlufterzeuger aufgerüstet und damit aufgerüstet werden.

Mais- & Getreidetrocknung

Unsere Warmluftgeneratoren sind auch für überdurschnittliche Systemleistungen geeignet. Getreide und Mais kann mit verschiedenen Systemen getrocknet werden. Und auch die Trocknungstemperatur ist je nach Anforderung individuell und liegt zwischen 85° C und 130°C.

Durch die Heizkosteneinsparung gegenüber fossilen Brennstoffen und nicht zuletzt aufgrund des Umweltgedankens, setzen immer mehr Landwirte auf eine hackgutbefeuerte Warmluftheizung.

Heutrocknung

Seit über 30 Jahren planen und realisieren wir in ganz Europa Heutrocknungssysteme.

Jede Heutrocknung ist anders und wird von deshalb individuell geplant. Neben einer Dachabsaugung, die bei warmen Temperaturen, warme Luft aus einer doppelten Dachhaut für die Trocknung zur Verfügung stellt, ist ein LandriTherm Warmluftofen die ideale Ergänzung bei schlechtem Wetter. Gesteuert wird der gesamte Trocknungsprozess über die eine LASCO Trocknungssteuerung.

Schema einer Trocknungsanlage mit LandriTherm Warmlufterzeuger.

Geringe Konservierungsverluste sind das Ziel jeder Futterernte

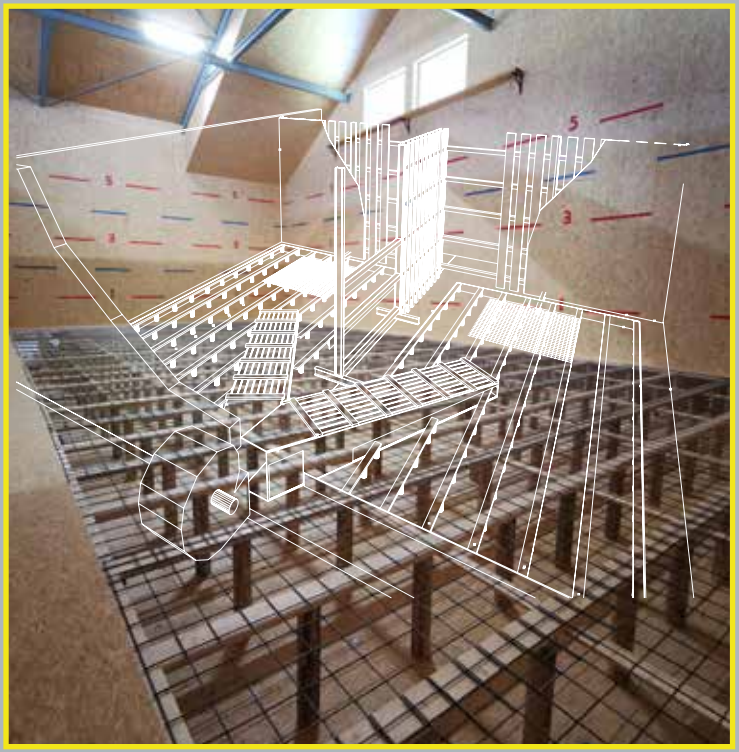

Ein Vorteil der LASCO Heutrocknung und dem LandriTherm Warmlufterzeuger ist das Trocknen großer Heuchargen auch bei schlechten Wetterbedingungen.

LASCO
www.lasco.at

Weitere Informationen und Videos auf der Webseite der LASCO Heutechnik GmbH: **www.lasco.at**

Seit 1987 konstruieren und verkaufen wir als Familienbetrieb an mehreren Standorten landwirtschaftliche Maschinen, die mittlerweile in die ganze Welt exportiert werden.

Wir arbeiten sehr eng mit unseren Kunden und Partnern zusammen. So entstand eine beachtenswerte Produktpalette bestehend aus:

- Trocknungstechnik
- Heutechnik
- Forsttechnik

Besuchen Sie uns im Internet und erfahren Sie mehr über unser Unternehmen und die vielen weiteren Möglichkeiten, die wir Ihnen bieten.

www.lasco.at
www.landritherm.com
www.kegelspalter.com

LASCO Heukran mit vollverglaster Kabine

Ab M45 standardmäßig mit elektrisch-proportionaler Vorsteuerung.

LASCO Kegelspalter

LASCO Holzzangen und Rotatoren

Ihr Ansprechpartner vor Ort:

LASCO Heutechnik GmbH
Lascostraße 1
A-4891 Pöndorf
Telefon: +43 (0)7684 / 21 666-0
Fax: +43 (0)7684 / 21 666-4
E-Mail: office@LandriTherm.com
Web: www.LandriTherm.com

Prospekt 2019 / Auflage 1: Änderungen, Irrtümer sowie Druck- und Satzfehler vorbehalten.Bilder und Zeichnungen schematisch. Technische Änderungen im Sinne der Weiterentwicklung vorbehalten.

LandriTherm ist eine Marke der LASCO Heutechnik GmbH.