LASCO
TECHNOLOGY FOR HEROES.

TECHNOLOGY FOR HEROES.

NOUS L'ATTESTONS.

Depuis 1987, nous recherchons, développons et produisons des machines de qualité supérieure dans notre entreprise familiale en Autriche. Notre but : faciliter le travail de nos clients dans le monde entier.

Des équipements techniques sophistiqués sortent de notre production et de notre stock, et séduisent grâce à leur fiabilité, leur fonctionnalité et à un bon rapport qualité-prix.

Entreprise dynamique, nous nous efforçons de promouvoir les innovations tout en donnant toujours la priorité à l'avantage client. Car nous sommes convaincus que les véritables innovations et idées naissent là où elles sont nécessaires, dans la pratique.

Nous sommes fiers du travail fatigant, épuisant et en partie dangereux que fournissent nos clients. Nous avons le plus grand respect pour leur engagement dans un environnement de travail difficile. Et nous connaissons la contribution considérable apportée par nos clients pour un environnement durable.

Johannes Landrichinger

Werner Landrichinger

Herbert Oitner

Technique forestière **Technique de séchage** **Technique du foin** **Technique de chauffage**

Système de flèche –
six bords sont mieux que quatre

- Grâce aux rails de guidage, la griffe à foin nécessite non seulement très peu de maintenance, mais est également très compacte, puisque les roulettes deviennent superflues.
- L'utilisation de profilés hexagonaux confère à la grue à foin LASCO une stabilité supérieure à la moyenne.

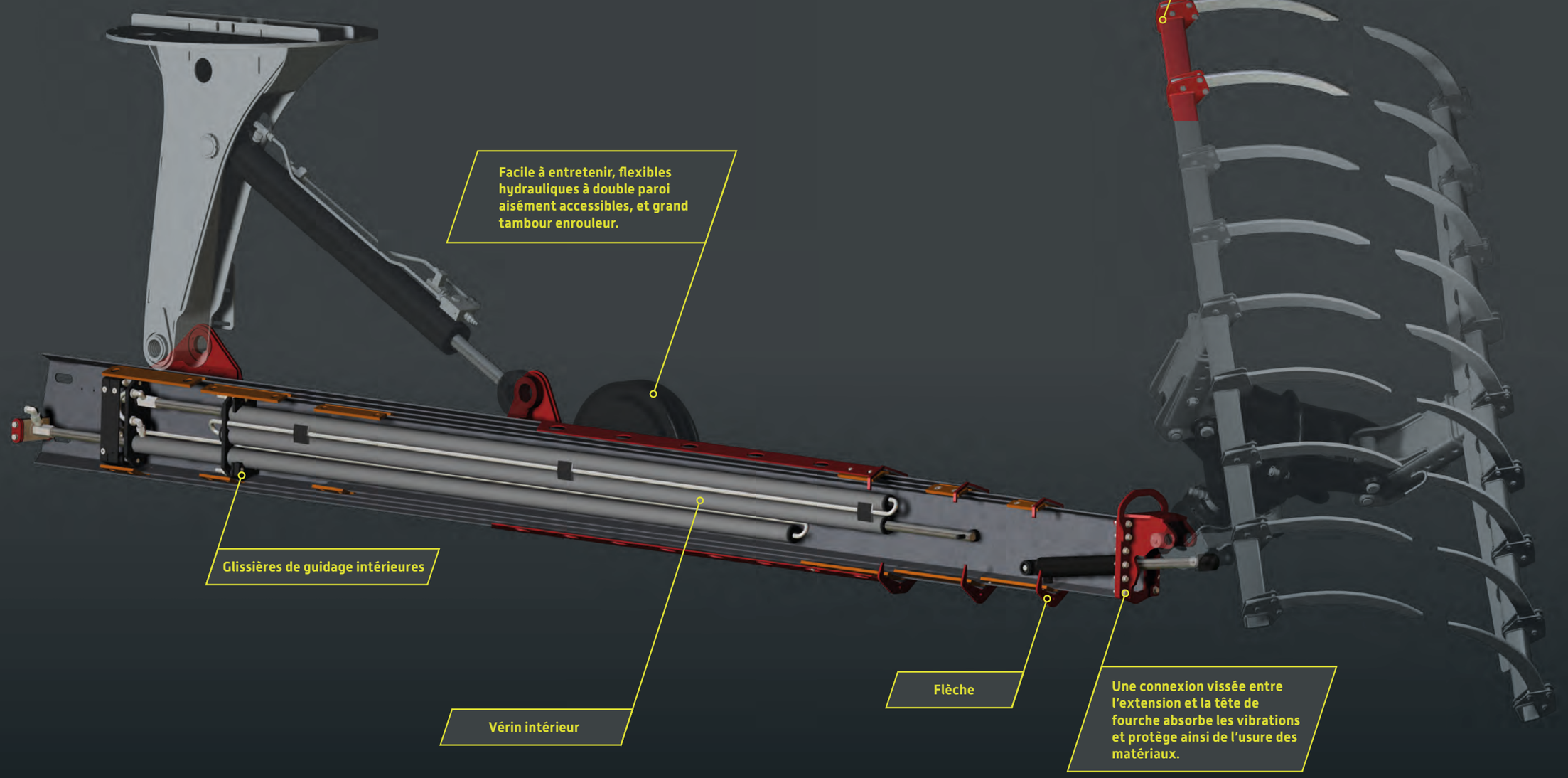

Le vérin de levage – La traction est plus simple que la pression

- respect du matériau : Contrairement aux vérins de levage qui exercent une pression (fig. 2), la charge se répartit sur un triangle de charge plus large avec le vérin de levage de traction (fig. 1).
- moins de pression hydraulique avec la même charge de levage grâce à un triangle de charge favorable
- commande plus précise grâce à la course plus longue du vérin

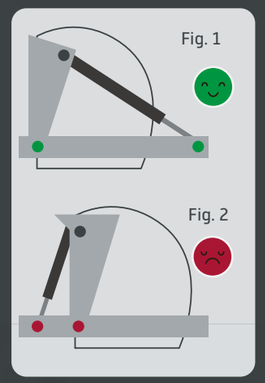

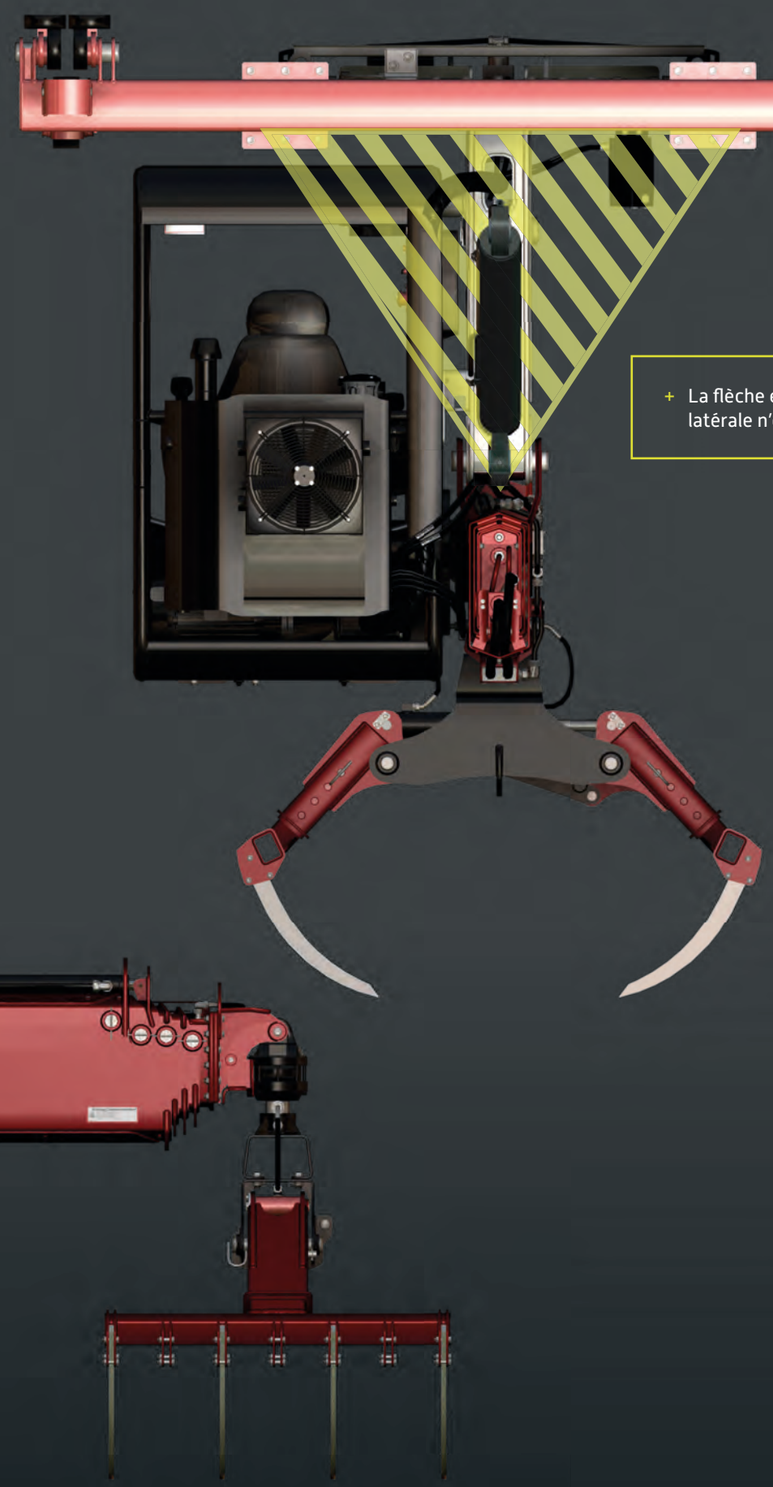

- La flèche est dirigée au centre. Aucune force latérale n'est de ce fait exercée sur la flèche

Accessoires de flèche

- Équipement de série
- En option
- Impossible

Grappin 1000 mm avec vérin et 8 dents

M30-Alpin	M45-M50	M60-M70	M90
Impossible	Équipement de série	Équipement de série	Équipement de série

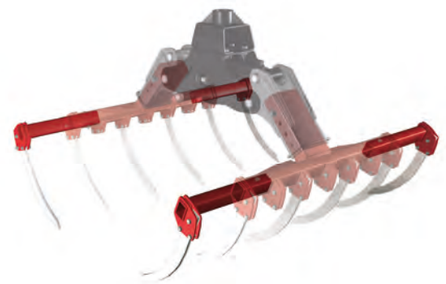

Extension de grappin avec quatre dents à 1600 mm

M30-Alpin	M45-M50	M60-M70	M90
Impossible	En option	En option	En option

Extension de grappin avec huit dents à 2200 mm

M30-Alpin	M45-M50	M60-M70	M90
Impossible	En option	En option	En option

Griffe à foin ouverte

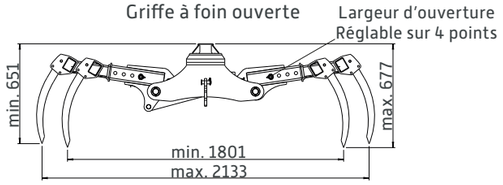

Griffe à foin fermée

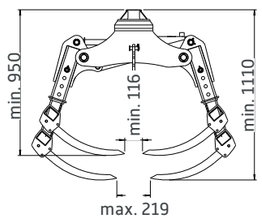

Indications en mm

Grappin 2500 mm avec vérin et 18 dents

M30-Alpin	M45-M50	M60-M70	M90
Impossible	En option	En option	En option

Dents pour sol en bois

M30-Alpin	M45-M50	M60-M70	M90
En option	En option	En option	En option

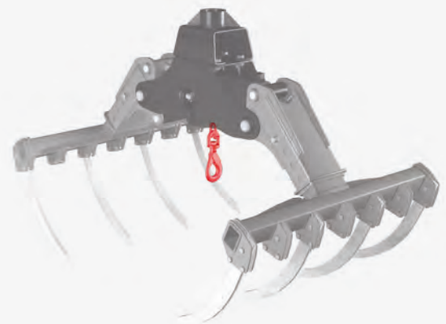

Crochet de charge sur le grappin

M30-Alpin	M45-M50	M60-M70	M90
En option	En option	En option	En option

Accessoires de flèche

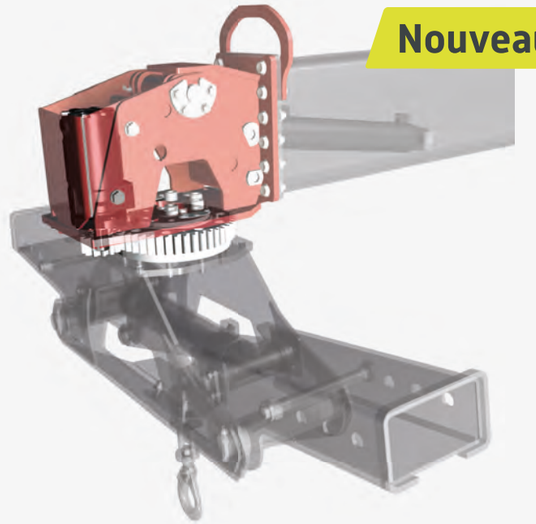

Tête de grappin avec couronne de rotation et relevage de grappin

M30-Alpin	M45-M50	M60-M70	M90
●	●	●	●

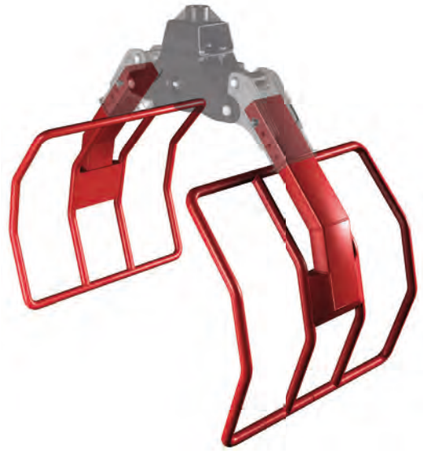

Grappin à balles rondes

M30-Alpin	M45-M50	M60-M70	M90
●	●	●	●

Rouleaux à silo

M30-Alpin	M45-M50	M60-M70	M90
●	●	●	●

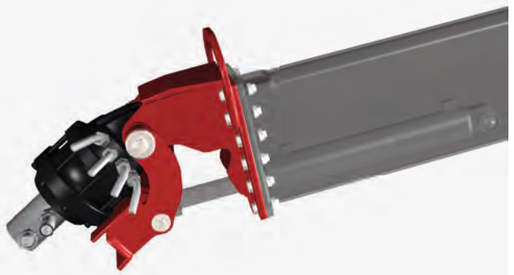

Rotateur avec relevage de grappin

M30-Alpin	M45-M50	M60-M70	M90
●	●	●	●

Treuil avec relevage de grappin

M30-Alpin	M45-M50	M60-M70	M90
●	●	●	●

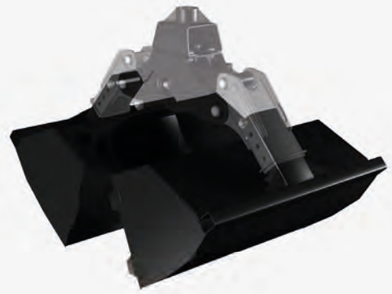

Cuve pour produit en vrac 1000 mm ou 1500 mm

M30-Alpin	M45-M50	M60-M70	M90
●	●	●	●

● Équipement de série
● En option
● Impossible

Nos cabines
Le confort augmente la performance

+ La gamme de griffes à foin Lasco de type M45 est équipée de série d'une commande pilote électrique proportionnelle.
+ Les accoudoirs et le repose-tête sont réglables en hauteur

La cabine confort, un poste de travail où on se sent à l'aise

La cabine confort+, avec climatisation, chauffage, moins de bruit

Moteurs et hydraulique :
100% de performance à tout moment !

1. L'unité de commande programmable renferme le logiciel de commande.
2. Les moteurs électriques très silencieux avec pompe hydraulique sont disponibles dans les classes de rendement de 5,5 kW à 18,5 kW.
3. Le bloc de commande hydraulique gauche est responsable de la conduite, du basculement, du déplacement latéral, du rotateur ainsi que du relevage du grappin.
4. La vanne de coupure intelligente s'active lorsque le bloc de commande hydraulique gauche ne fonctionne pas. Le bloc de commande hydraulique droit reçoit ainsi jusqu'à 50% de puissance en plus.
5. Le bloc de commande hydraulique droit renferme toutes les fonctions de travail comme le levage, télé, griffe à foin,.....
6. Les pompes hydrauliques sont dotées de série d'une denture oblique. Cela permet de réduire drastiquement le volume sonore.
7. Les joysticks de forme ergonomique transmettent les saisies à l'unité de commande. Le résultat est un travail ultra précis, sans palier et sans fatigue.

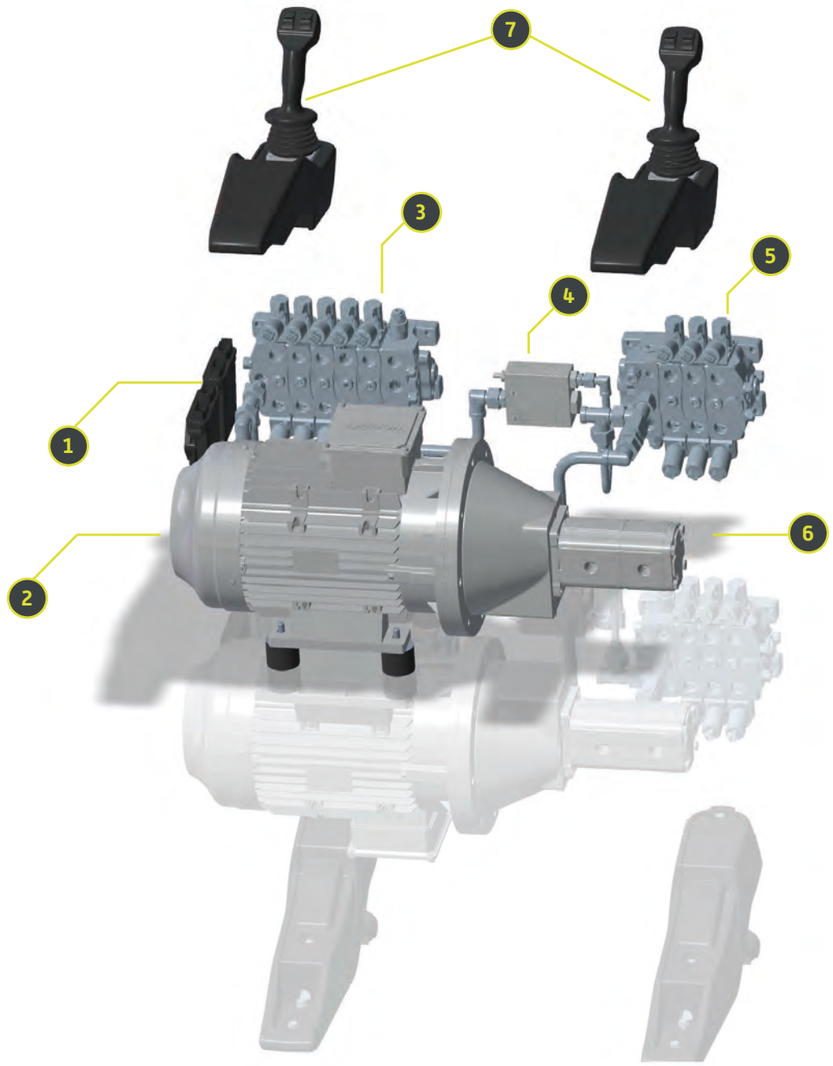

Moteurs électriques avec pompe hydraulique

Moteur électrique de 5,5 kW (25 l/min)

M30-Alpin	M45-M50	M60-M70	M90
●	○	○	○

Moteur électrique de 7,5 W avec pompe double (32,0 l/min)

M30-Alpin	M45-M50	M60-M70	M90
●	●	◐	○

Moteur électrique de 9,2 kW avec pompe double (48 l/min)

M30-Alpin	M45-M50	M60-M70	M90
○	●	◐	●

Moteur électrique de 11 kW avec pompe double (48 l/min)

M30-Alpin	M45-M50	M60-M70	M90
○	●	●	●

Nouveau! Moteur électrique de 15 kW (2x 7,5 kW avec pompe double) (64 l/min)

M30-Alpin	M45-M50	M60-M70	M90
○	○	●	●

Nouveau! Moteur électrique de 18,4 kW (2x 9,2 kW avec pompe double) (78 l/min)

M30-Alpin	M45-M50	M60-M70	M90
○	○	●	●

● Équipement de série
● En option
○ Impossible

Autres particularités

- Équipement de série
- En option
- Impossible

Viscosité dynamique LASCO High Performance Oil vs. HVLP 32 et HVLP 46

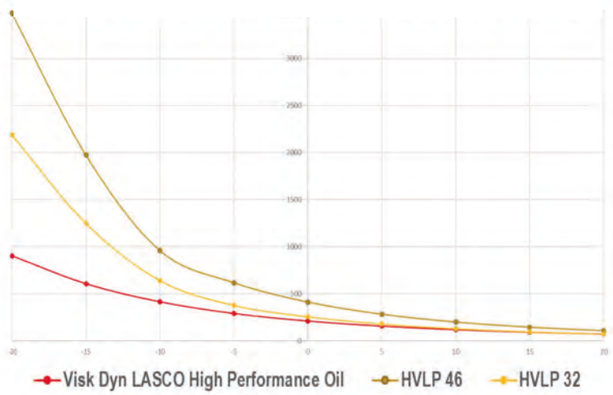

High Performance OIL

Conserve sa viscosité à basses comme à hautes températures. La High Performance Oil réduit les bruits des groupes hydrauliques et une vidange d'huile est uniquement nécessaire toutes les 2000 h. Chaque griffe à foin LASCO est livrée de série avec cette huile. Elle est rétro-compatible, comparée à l'huile hydraulique ordinaire.

M30-Alpin	M45-M50	M60-M70	M90
●	●	●	●

- huile de base semi-synthétique
- index de viscosité plus élevé, plus stable au cisaillement
- situation de viscosité optimisée: 37
- excellente fonction de température basse
- film graisseux stable à haute température
- excellente fonction hydraulique été comme hiver

Caméra infrarouge

La caméra infrarouge transmet une image thermique en temps réel à la cabine de foin. Cela permet de détecter les irrégularités ou même les sorties d'air indésirables pendant le remplissage de la box de foin déjà, et de réagir immédiatement par des répartitions différentes.

M30-Alpin	M45-M50	M60-M70	M90
●	●	●	●

- détecte déjà les irrégularités lors du remplissage de la box de foin
- répartition différente de la box de foin facilitée
- un séchage plus uniforme permet d'économiser des coûts de séchage
- installable sur toutes les marques de griffes
- disponible pour tous les types de cabines

Autres particularités

Planification professionnelle
Notre équipe de planification calcule la statique nécessaire pour chaque griffe à foin. Cela procure sécurité, permet de faire des économies et aide les entreprises exécutrices lors de la mise en œuvre.

M30-Alpin	M45-M50	M60-M70	M90
Équipement de série	Équipement de série	Équipement de série	Équipement de série

commande mécanique

M30-Alpin	M45-M50	M60-M70	M90
Équipement de série	En option	En option	Impossible

Télécommande

M30-Alpin	M45-M50	M60-M70	M90
Impossible	En option	En option	En option

Caméra vidéo pour le prélèvement de silo
(souvent achetée avec le treuil)

M30-Alpin	M45-M50	M60-M70	M90
En option	En option	En option	En option

Moteurs haute performance contrebalancés par des cartouches de choc
Un jeu de bride minimum permet un travail précis

M30-Alpin	M45-M50	M60-M70	M90
Équipement de série	Équipement de série	Équipement de série	Équipement de série

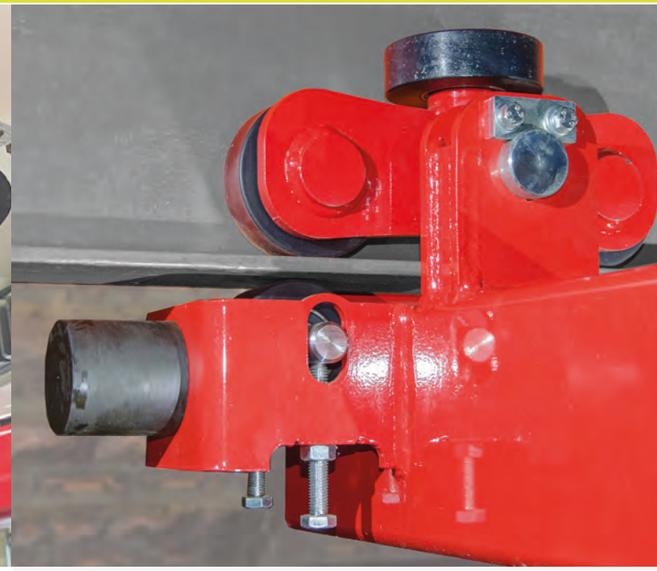

Roulement tandem avec des galets à double palier et roulements à billes sans entretien.
Des rouleaux de contre-pression améliorent la conduite lors du levage.

M30-Alpin	M45-M50	M60-M70	M90
En option	En option	Équipement de série	Équipement de série

- Équipement de série
- En option
- Impossible

Roulements

Déplacement transversal en bas

Le déplacement transversal en bas permet de parcourir le déplacement transversal au delà du rail longitudinal.

M30-Alpin	M45-M50	M60-M70	M90
●	●	●	●

Déplacement transversal en haut

Un déplacement transversal cheminant en hauteur est particulièrement adapté aux bâtiments qui ont été construits pour les ponts roulants. L'espace du plafond peut ainsi être utilisé avec des rails.

M30-Alpin	M45-M50	M60-M70	M90
●	●	●	●

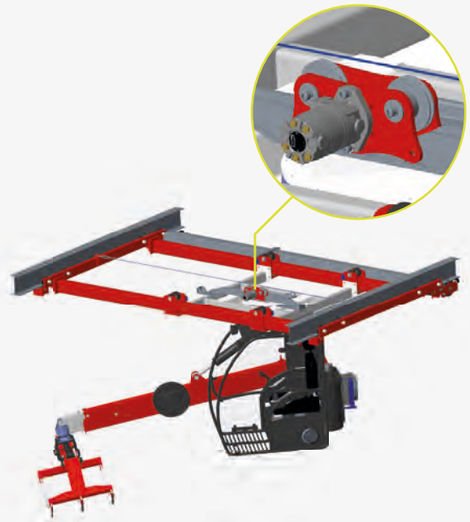

Déport latéral

Une alternative économique au déplacement transversal est le déport latéral. Il peut être livré jusqu'à une largeur de 6m. La construction de l'entraînement par câble aide de manière fiable pour prévenir le glissement.

M30-Alpin	M45-M50	M60-M70	M90
●	●	○	○

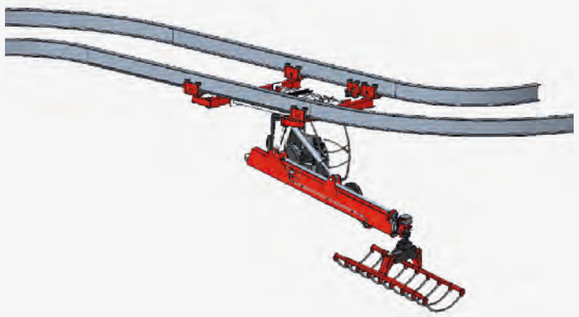

Roulement de virage

Avec le roulement de virage LASCO, les trajectoires en virage dans un bâtiment ne posent aucun problème. breeze.

M30-Alpin	M45-M50	M60-M70	M90
○	●	●	●

Déplacement vers l'extérieur

Le déplacement vers l'extérieur peut se faire des deux côtés et peut être judicieux en fonction du bâtiment.

M30-Alpin	M45-M50	M60-M70	M90
●	●	●	○

● **En option**
○ Impossible

Roulement

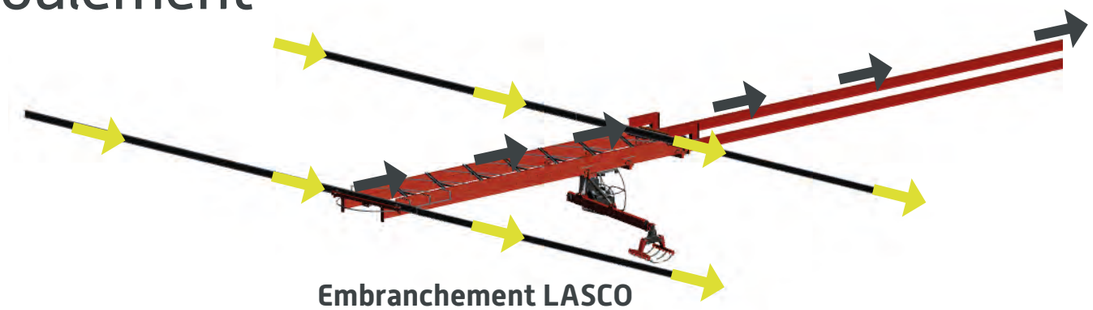

Embranchement LASCO

L'embranchement combine le déplacement transversal et le déplacement longitudinal. L'embranchement permet à la griffe à foin de se déplacer en déplacement transversal comme en déplacement longitudinal.

M30-Alpin	M45-M50	M60-M70	M90
○	●	●	●

Commande de l'embranchement
La commutation entre le déplacement transversal et longitudinal se fait de manière pratique de la cabine à l'aide de l'écran tactile.

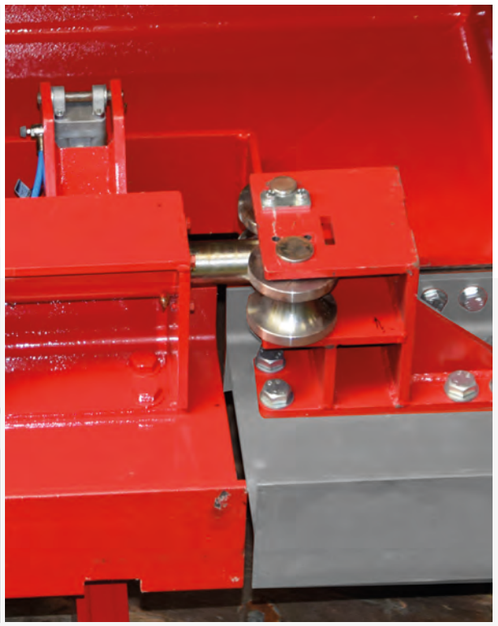

Verrouillage de l'embranchement
Déplacement longitudinal et déplacement transversal sont ancrés à l'aide de boulons et ainsi connectés. C'est à ce moment seulement que la griffe à foin est libérée pour le déplacement longitudinal.

Poutre en treillis

La poutre en treillis (fig. à gauche) est un déplacement transversal modifié et veille à une stabilité supplémentaire en cas de largeurs plus importantes.

● En option
○ Impossible

Double virage

Le montage du double virage permet de parcourir l'ensemble du bâtiment et de l'utiliser comme stock.

Moteur électrique pour le déplacement longitudinal

Le moteur électrique veille à une puissance supplémentaire pour le déplacement longitudinal. Le moteur est exclusivement chargé de l'entraînement du déplacement longitudinal et décharge ainsi le groupe hydraulique de la griffe à foin.

M30-Alpin	M45-M50	M60-M70	M90
○	●	●	●

- + augmente la vitesse de déplacement en cas de déplacements transversaux
- + commande sans paliers
- + plus grande puissance pour le travail de la griffe grâce au soulagement du groupe hydraulique
- + réduction de vitesse automatique à la fin de la voie de circulation de la griffe grâce à l'interrupteur de sécurité

● En option
○ Impossible

Portées

M30-Alpin | M45-M50 | M60-M70 | M90

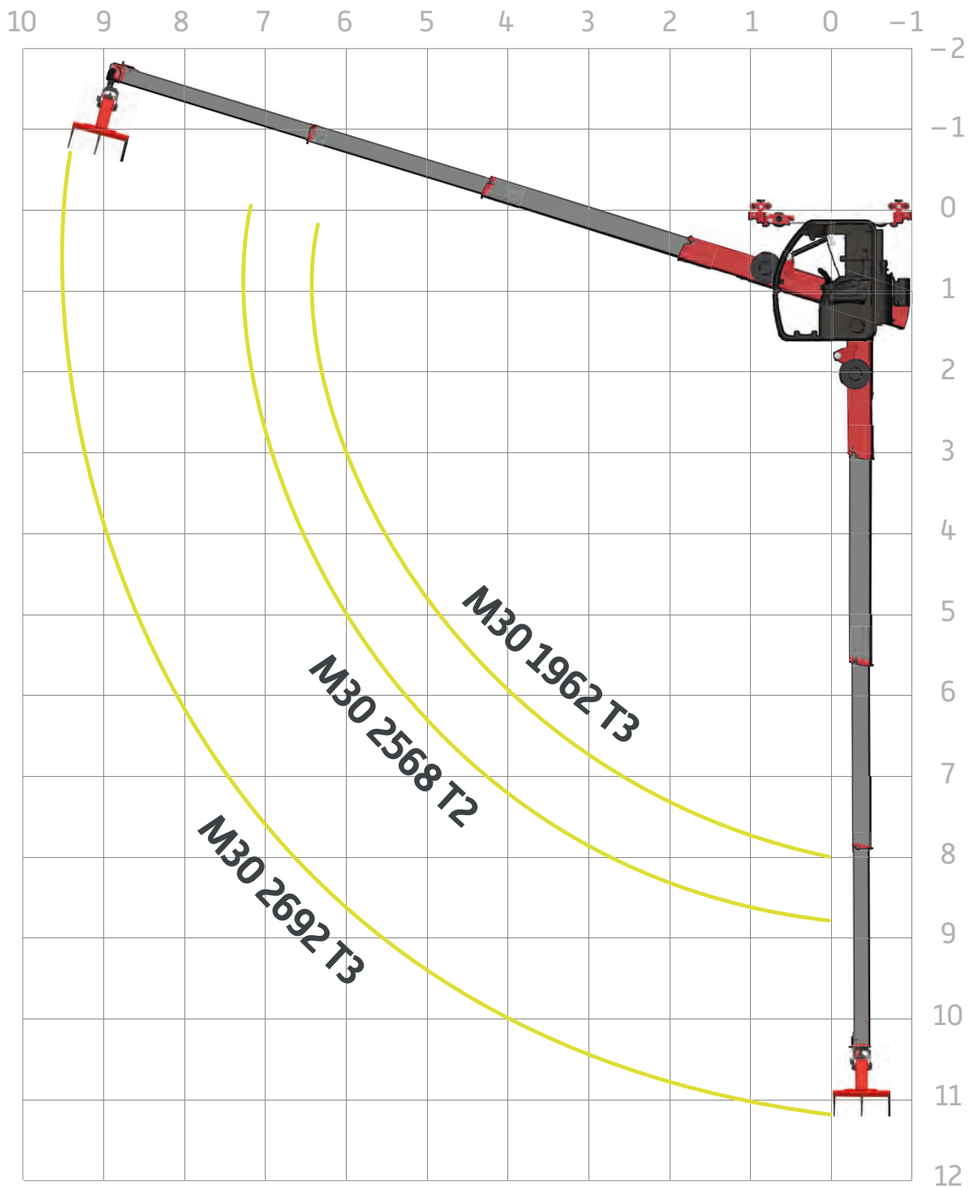

M30-Alpin | M45-M50 | M60-M70 | M90

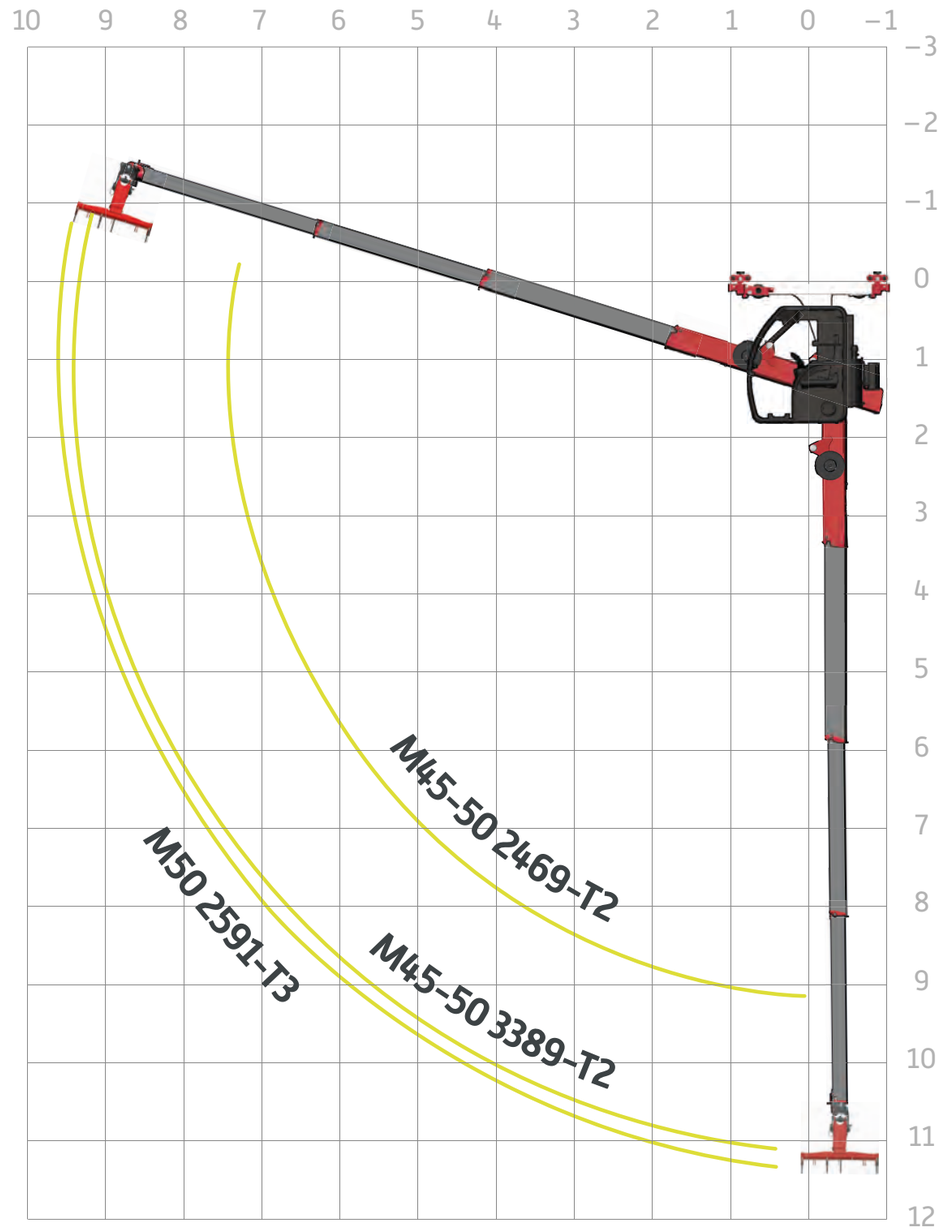

Portées

M30-Alpin | M45-M50 | **M60-M70** | M90

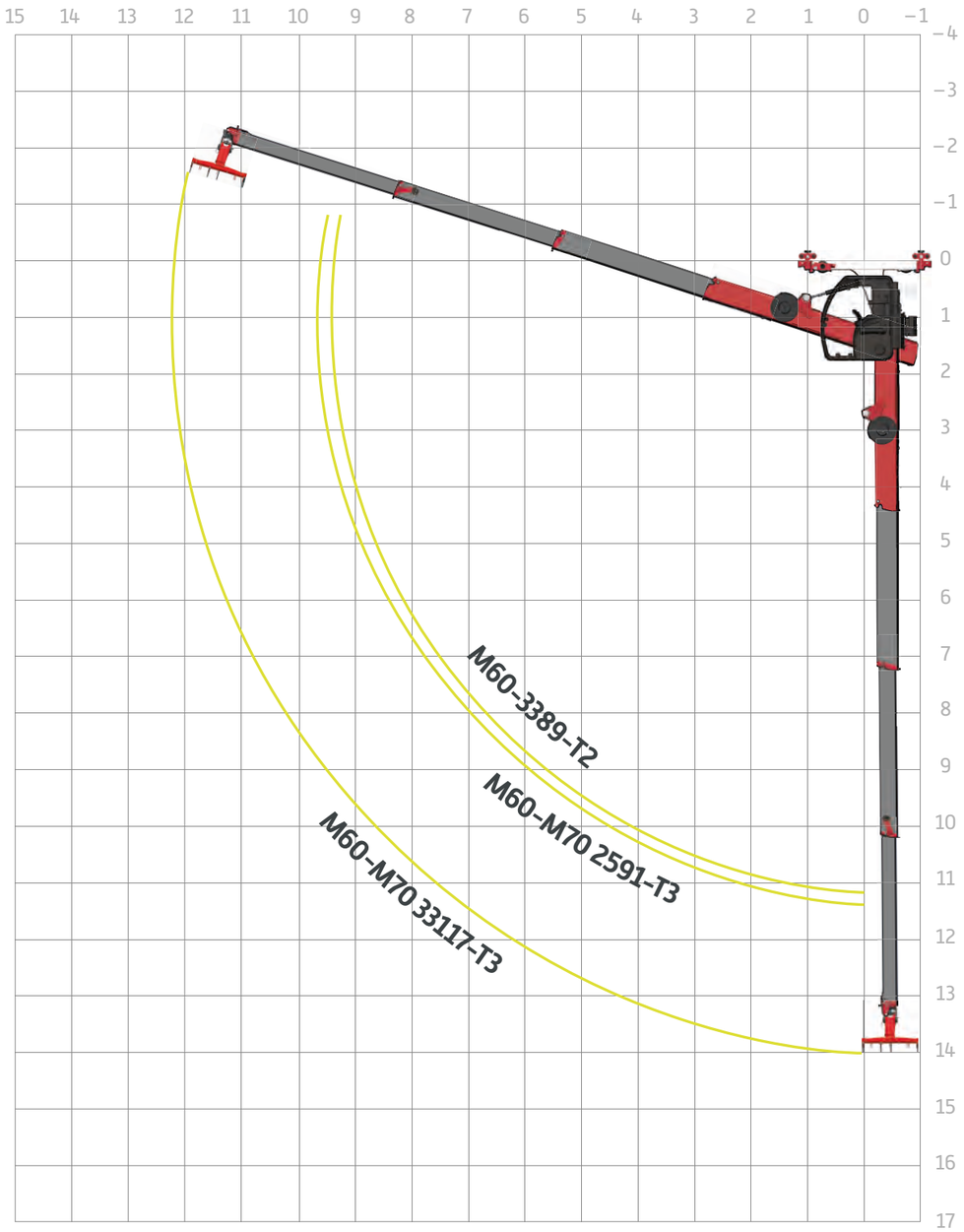

M30-Alpin | M45-M50 | M60-M70 | **M90**

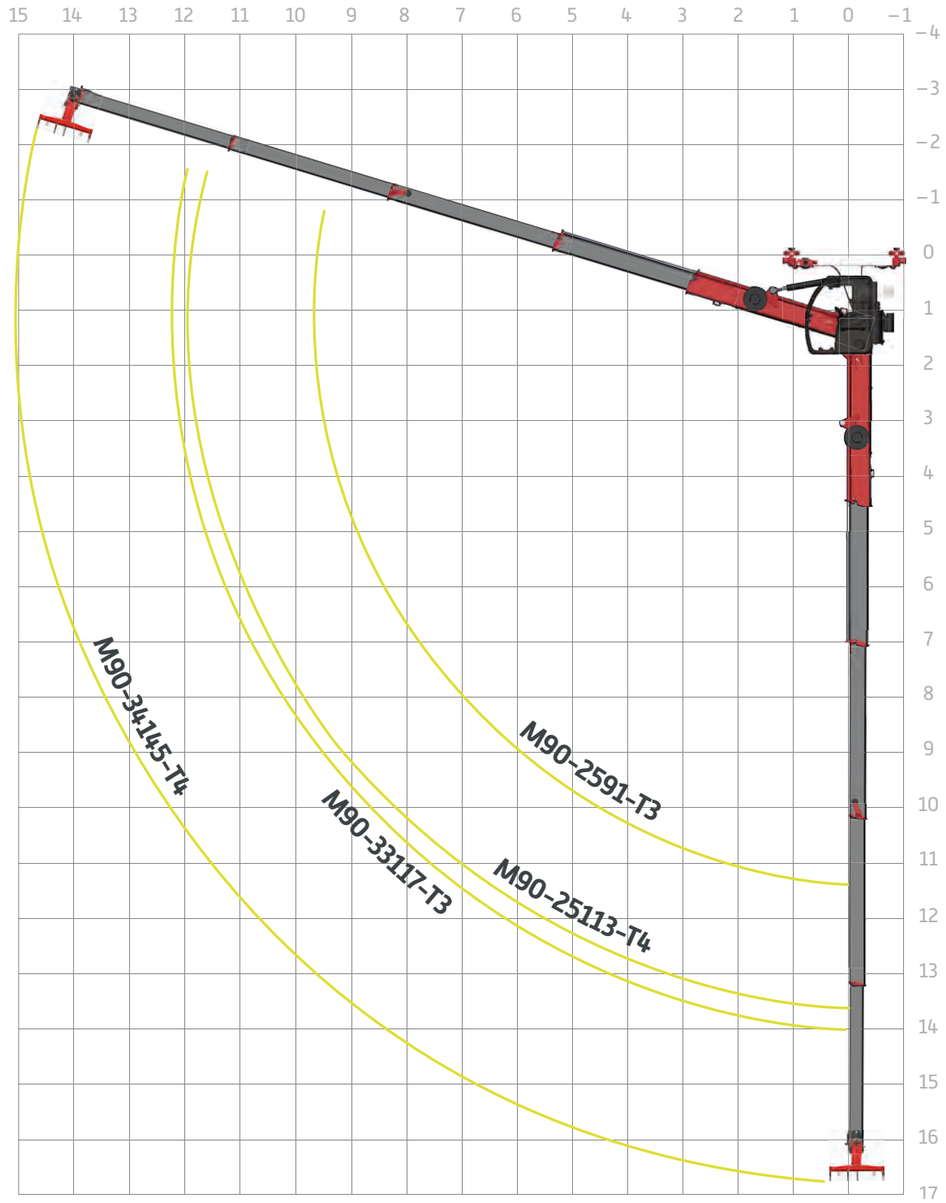

Dimensions

Serie M30
Serie M45-M50
Serie M60-M70
Serie M90

Indications en mm

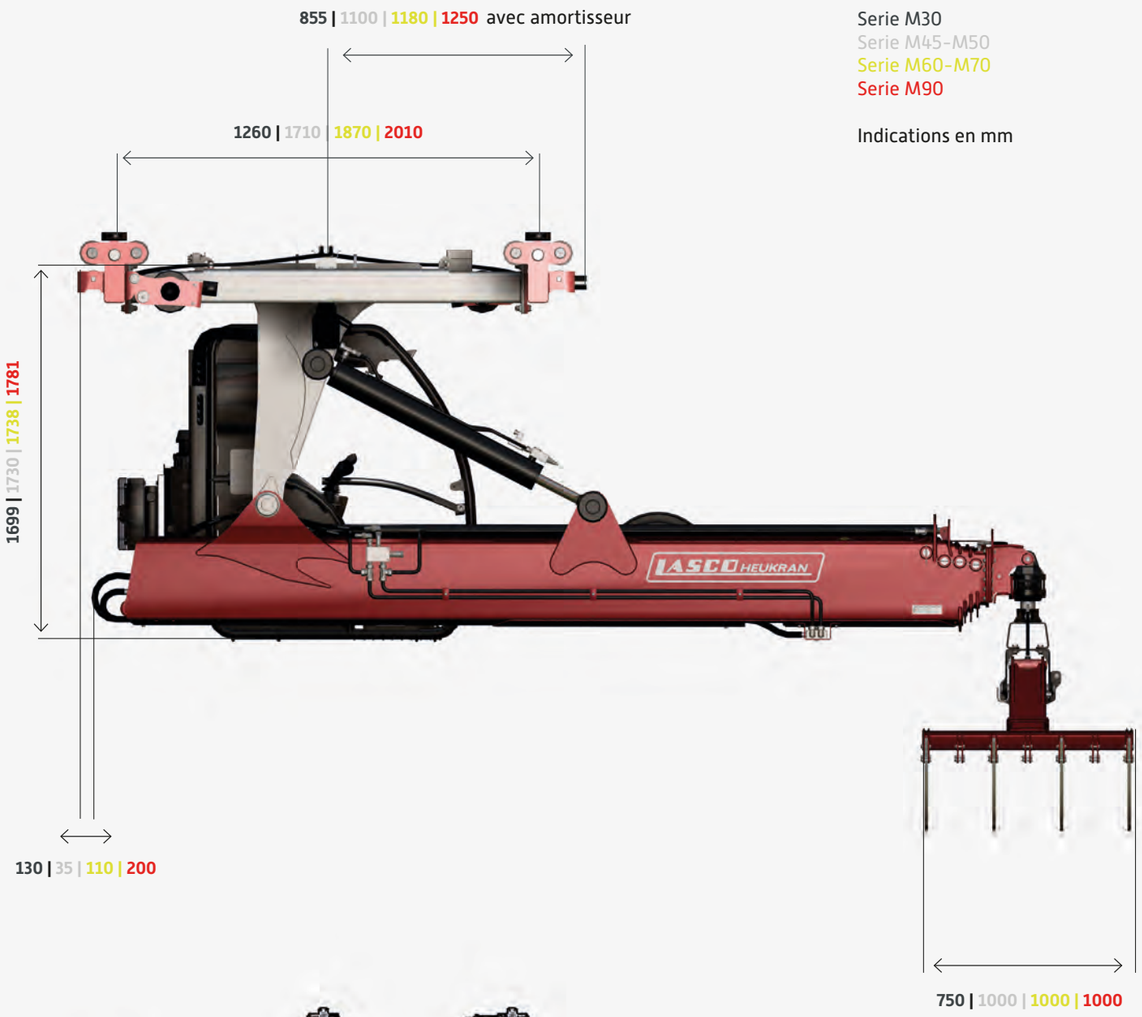

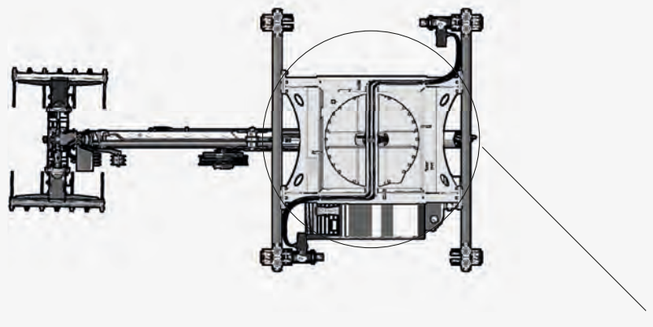

Rayon de pivotement
1260 | 1260 | 1260 | 1260

Autres produits

Chauffage à air chaud à biomasse

Séchages de balles rondes

Ventilateurs de séchage

Séchages de boxs

Déshumidificateur Haytec

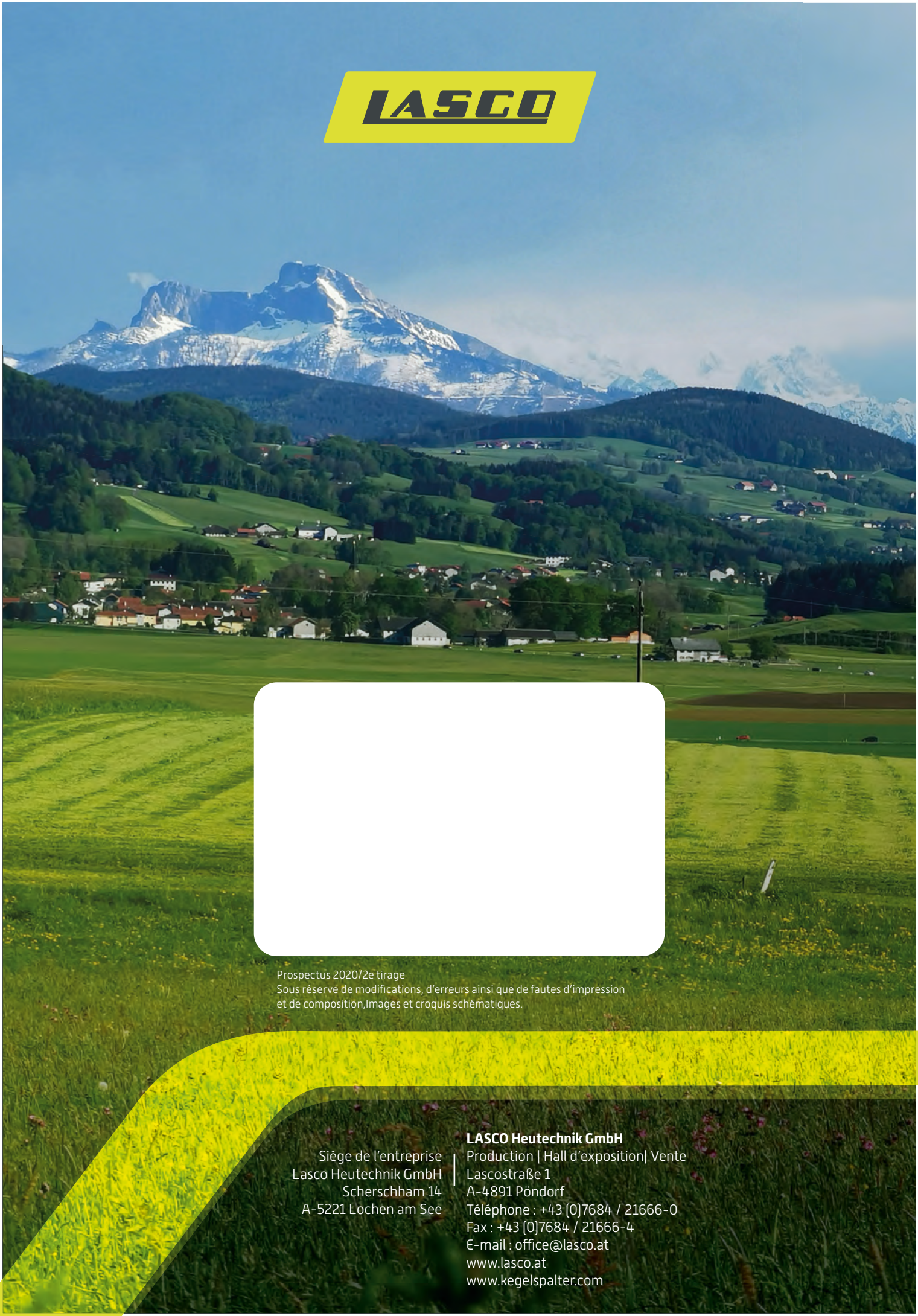

Prospectus 2020/2e tirage
Sous réserve de modifications, d'erreurs ainsi que de fautes d'impression
et de composition,Images et croquis schématiques.

Siège de l'entreprise
Lasco Heutechnik GmbH
Scherschham 14
A-5221 Lochen am See

LASCO Heutechnik GmbH
Production | Hall d'exposition| Vente
Lascostraße 1
A-4891 Pöndorf
Téléphone : +43 (0)7684 / 21666-0
Fax : +43 (0)7684 / 21666-4
E-mail : office@lasco.at
www.lasco.at
www.kegelspalter.com