HEIZTECHNIK

TECHNOLOGY FOR HEROES.

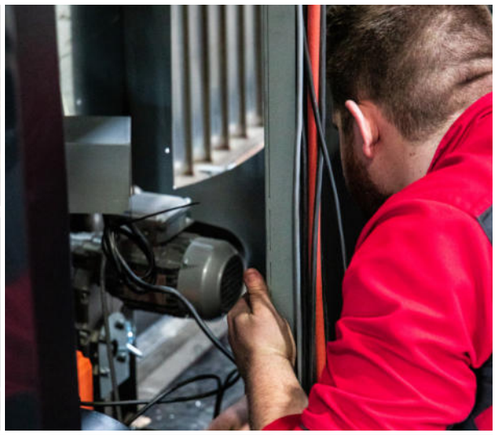

TECHNOLOGY FOR HEROES.

Seit 1987 forschen, entwickeln und produzieren wir als Familienbetrieb in Österreich hochwertige Maschinen. Mit einem Ziel: der Arbeitserleichterung für unsere Kunden in aller Welt.

Auf über 18.000 m² Produktions- und Lagerfläche entstehen technisch ausgereifte Geräte, die durch Zuverlässigkeit, Funktionalität und gutes Preis-Leistungs-Verhältnis überzeugen.

Als dynamisches Unternehmen treiben wir mit Mut Innovationen voran und legen den Kundennutzen immer an die erste Stelle. Denn wir sind davon überzeugt, dass echte Innovationen und Ideen dort entstehen, wo sie gebraucht werden – in der Praxis.

Wir sind stolz auf die anstrengende, kraftraubende und teils gefährliche Arbeit, die unsere Kunden leisten. Wir haben vollsten Respekt für ihren Einsatz in einer harten Arbeitsumgebung. Und wir kennen den enorm wichtigen Beitrag unserer Kunden für eine nachhaltige Umwelt.

LASCO – Technology for Heroes

Johannes Landrichinger

Werner Landrichinger

Herbert Oitner

Forsttechnik **Trocknungstechnik** **Heutechnik** **Heiztechnik**

Funktionsprinzip und Aufbau der LATherm Hackgutofenserie

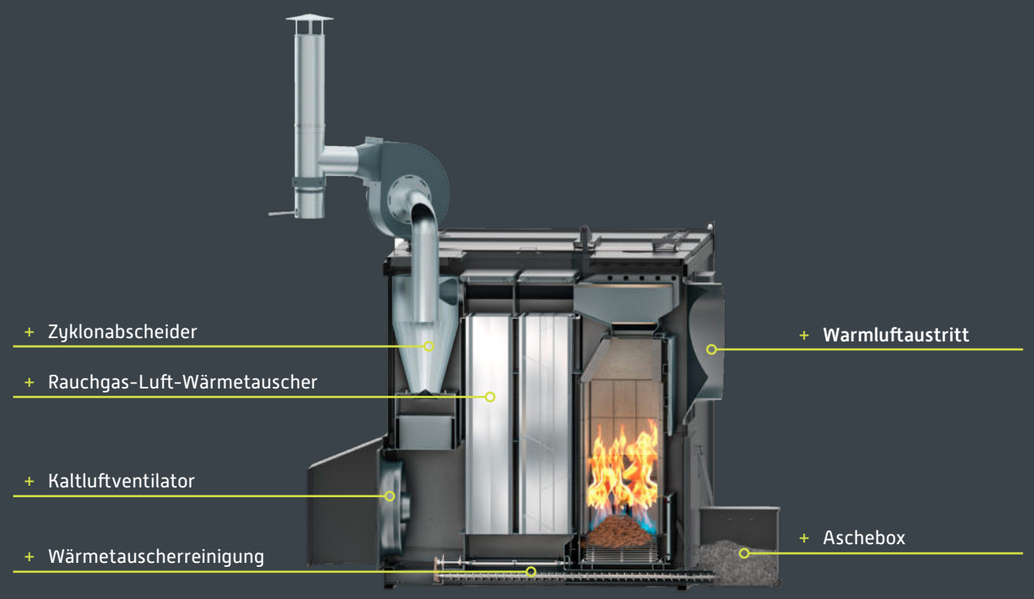

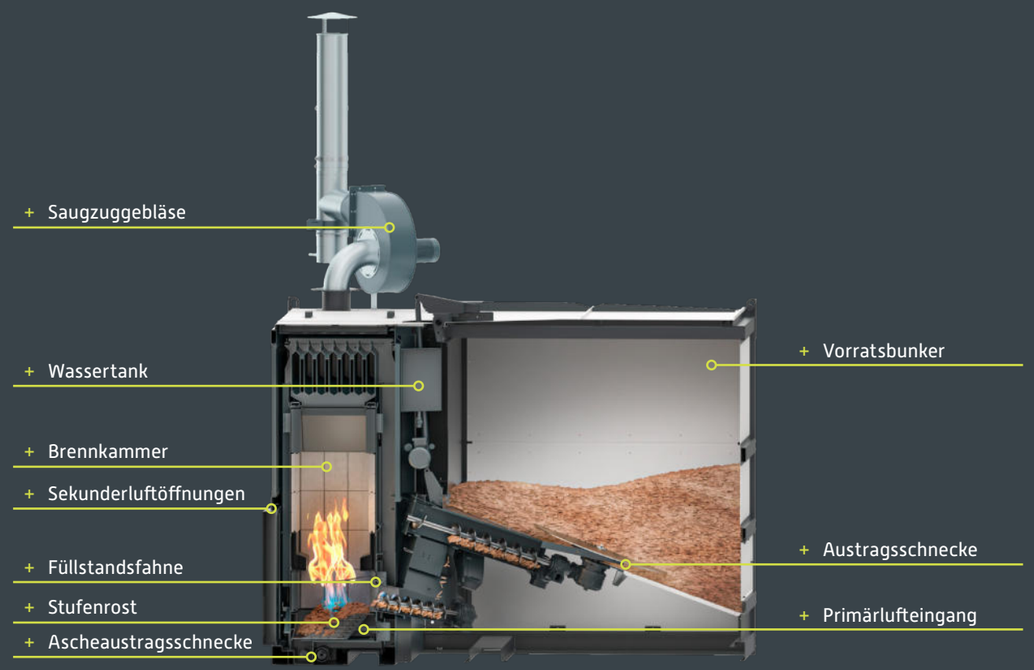

Hochleistungs-Luft-Wärmetauscher: Gebaut für Trocknung und Heizung!

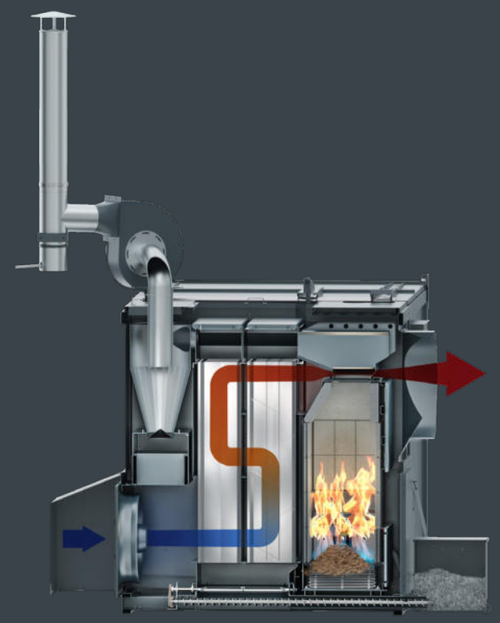

Der Transportlüfter saugt Frischluft an. Diese wird durch den Luft-Wärmetauscher geführt. Dadurch wird die Luft angewärmt, ist zu 100% emissionsfrei und hygienisch.

Da der Übergang auf Wasser nicht erfolgt, sind sehr hohe Ausblastemperaturen möglich.

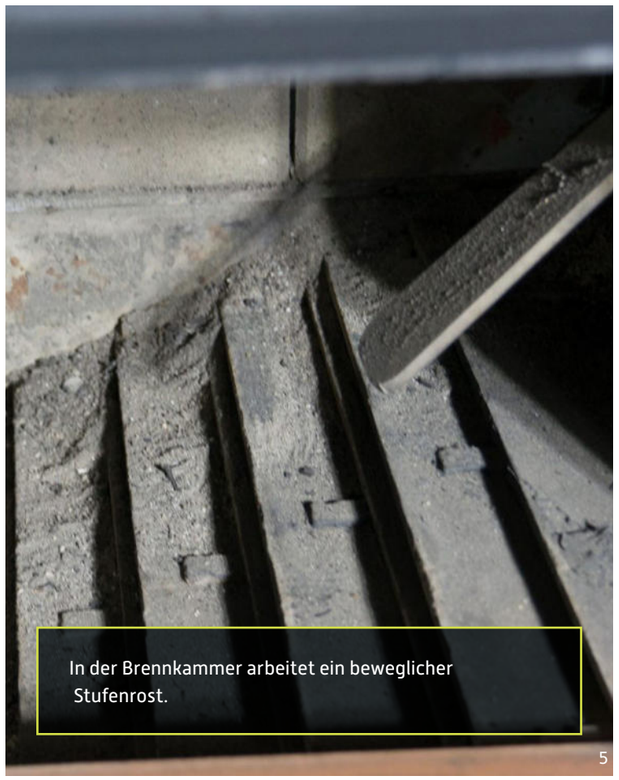

In der Brennkammer arbeitet ein beweglicher Stufenrost.

Die gesamte Hackgutserie wird mit einer modernen Touch-Steuerung ausgeliefert.

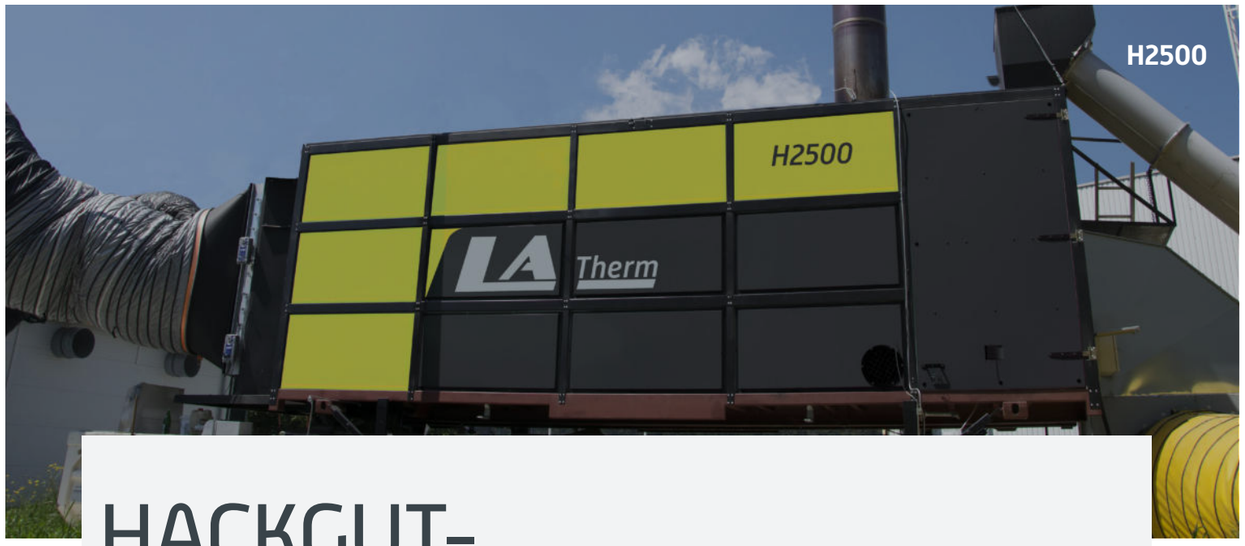

HACKGUT-WARMLUFTHEIZUNG

Unsere Hackgutwarmluftöfen sind von 150 kW bis 2500 kW Nennwärmeleistung erhältlich. Im Gegensatz zu den Scheitholzwarmluftöfen sind die Hackgut basierenden Warmluftöfen vollautomatisiert. Bei den Geräten handelt es sich um Ready-to-Use Systeme und sie sind ebenso transportabel.

So sind unsere Kunden in der Lage den Warmluftofen auf verschiedenen Standorten einzusetzen. Der integrierte Tagesbehälter sorgt für eine lang anhaltende und gleichmäßige Wärmeleistung. Ab 750 kW wird der Brennstoffbehälter extern aufgebaut.

Durch eine umfassende Neukonzipierung des Verbrennungssystems ergaben sich zahlreiche Vorteile. Rekordverdächtige Emissionswerte machen die Generatoren in nahezu allen europäischen Ländern förderbar und das ohne zusätzliche Filtersysteme.

Die neue, vollautomatische Brennstofferkennung setzt nicht nur neue Maßstäbe im Bedienkomfort, sondern bringt auch einen noch höheren Wirkunsgrad und damit verlängerte Wartungsintervalle.

Leistungsdaten

	H150	H250	H750	H2500
Art-Nr.:	117042	117043	117044	-
Nennwärmeleistung:	max. 150 kW	max. 240 kW	max. 750 kW	max. 2500 kW
Brennstoffwärmeleistung:	max. 165 kW	max. 260 kW	max. 830 kW	max. 2780 kW
Zündung:	automatisch	automatisch	automatisch	manuell
Regelung:	automatisch			
Feuerung:	Stufenrostfeuerung			
Vorratsbehälter:	5,2 m²	5,2 m²	externer Container m. Austragsystem	
Stromanschluss:	380 V			
max. Ansaugtemperatur:	ca. 45°C			
max. Anwärmung bei max. Luftleistung:	42°C	76°C	89°C (bei 26.000 m³/h)	ca. 135°C
Luftmenge Ausgang max.:	10.000 Bm³/h	10.000 Bm³/h	30.000 Bm³/h	stufenlos bis ca. 100.000 Bm³/h
Gewicht (netto, o. Brennstoff):	ca. 2.400 kg	ca. 2.400 kg	ca. 3.500 kg	ca. 12.000 kg
Rauchgasdurchmesser:	200 mm	200 mm	250 mm	500 mm
Warmluftdurchmesser:	600 mm	700 mm, ellipsenförmig	2 x 900 mm	wählbar, je nach Kundenwunsch
Bauweise:	transportabler all-in Container		transportabler all-in Container, Hackgutspeicher extern	
Hackgutgüte:	Hackgut; ÖNORM C4005; C2; P16; F15; M25; A3.0			
Brennstoffverbrauch:	ca. 0,2 m³/h	ca. 0,33 m³/h	ca. 1 m³/h	ca. 2,5 m³/h
Steuerung:	B & R-Touch Display			
Leistungsstufen:	50 % -100 % (stufenlos)			
Wahlmöglichkeiten:	vollautomatische Brennmaterialauswahl			
Aufzeichnung:	Betriebsstundenzähler, Leistungszähler			
Thermostat:	Fernthermostatanschluss			
sonstige Komponenten:	Zyklon, Wochenheizprogramm Mo-So, Wärmezählung (Rechenwert), Aschenaustragung, Abgasstemperaturfühler, Brennraumfühler		Multi-Zyklon mit Rauchgas-rezirkulation,Heizprogramm (Mo-So), Wärmezählung (Rechenwert), Aschenaustragung, Lambda	Multi-Zyklon mit Rauchgas-rezirkulation,Heizprogramm (Mo-So), Wärmezählung (Rechenwert), Aschenaustragung, Lamda
Option:	Fernwartung (auch über Mobiltelefon), stufenlose Leistungsregelung, druckstabiles drehzahlgesteuertes Radialgebläse, Lambda-Regelung, BAFA Mess- und Protokollbox, Raum Thermostat für extern Start/Stopp, Einfülltrichter		Fernwartung (auch über Mobiltelefon), Stufenlose Leistungsregelung bei Anschluss Temperatursonde, Raum Thermostat für extern Start/Stopp	

Abmessungen

H150 // H250

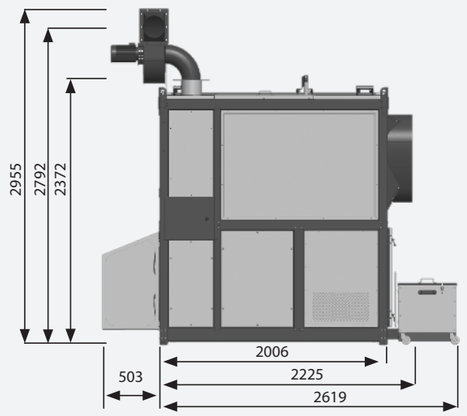

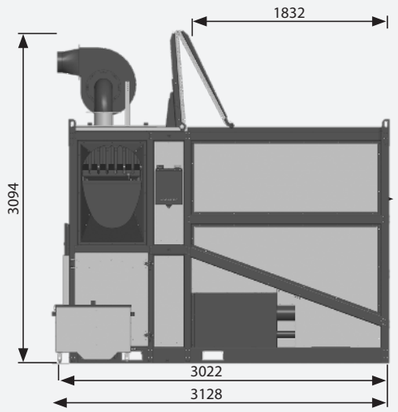

H750

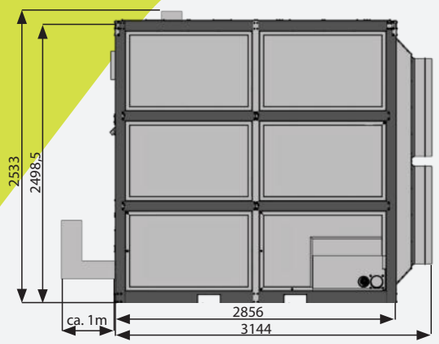

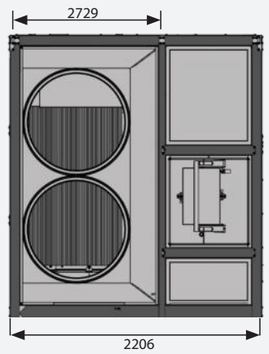

H2500

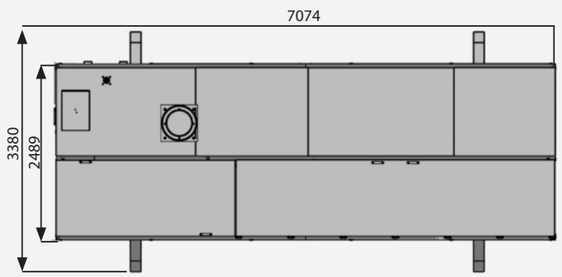

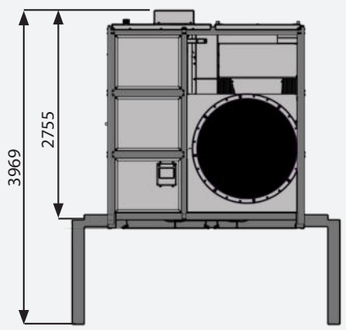

Abmessungen in mm.

PELLET-WARMLUFTHEIZUNG

Die Pellet Warmluftheizungen sind als Containersystem aufgebaut und daher transportabel.

Ausgestattet mit einem kleinen Pelletssilo lassen sich ohne großen Installationsaufwand Heiz- und Trocknungsaufträge erledigen.

Stellen Sie den Warmluftofen auf. Schließen Sie Strom und den Warmluftschlauch an und starten Sie das Gerät.

Einfach zu bedienen

Die Steuerung unserer Pelletöfen ist so einfach wie möglich aufgebaut und besteht aus:

- Hauptschalter
- Ein-Aus-Schalter
- Betriebsleuchte
- Störleuchte
- Betriebsmeldung
- extern Start/Stopp

Kontrollierte (Hallen)-Temperatur

Über den extern Start/Stopp Anschluss lassen sich Zeitschaltuhren oder Thermostate anschließen. Der Pelletwarmluftofen startet dann je nach Anforderung automatisch.

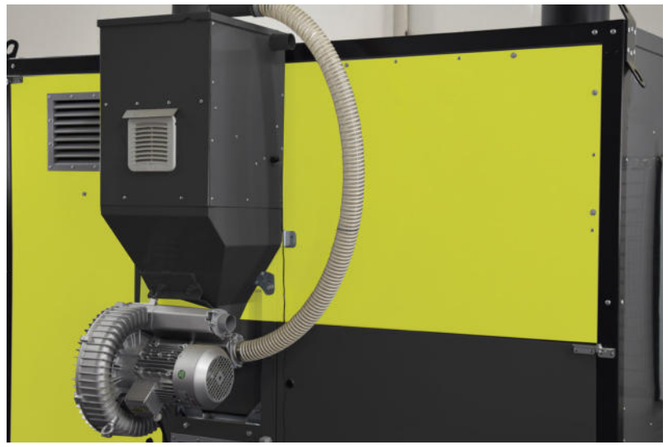

Pelletstundenbehälter mit aufgebauter Hochleistungsturbine zum Pelletsilo.

Technische Daten und Abmessungen

	P50	P150
Art-Nr.:	131885	130632
Nennwärmeleistung:	max. 50 kW	max. 150 kW
Brennstoffwärmeleistung:	max. 55 kW	max. 165 kW
Zündung:	automatisch	
Regelung:	automatisch	
Feuerung:	Brennteller über Unterschubversorgung	
Stromanschluss:	380 V - 16A	
max. Ansaugtemperatur:	45°C	
max. Anwärmung bei max. Luftleistung:	ca. 33°C	ca. 55°C
Brennstoffverbrauch:	ca. 11 Kilo Pellets/h	ca. 33 Kilo Pellets/h
Vorratsbehälter:	extern	
Gewicht [o. Brennstoff]:	ca. 510 kg	ca. 1.000 kg
Rauchgasdurchmesser:	180 mm	
Warmluftdurchmesser:	400 mm	600 mm
Bauweise:	transportabler Container	
Pellets:	Nach EN14961-2 Kat. A1	
Luftmenge Ausgang max.:	bis 4.000 Bm³/h	bis 7.500 Bm³/h
Aufzeichnung:	Betriebsstundenzähler	
Thermostat:	Option: extern Start/Stopp	

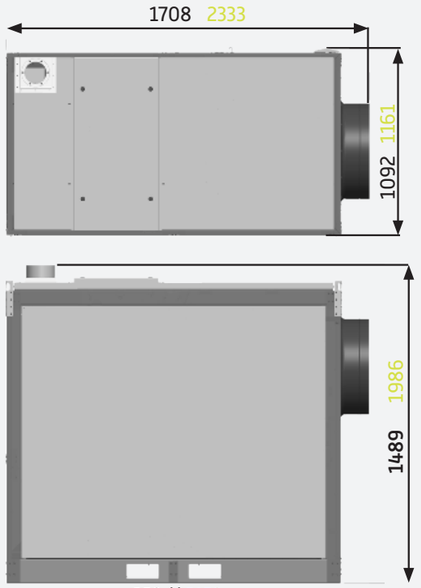

P50 // P150

Pellet-Silos

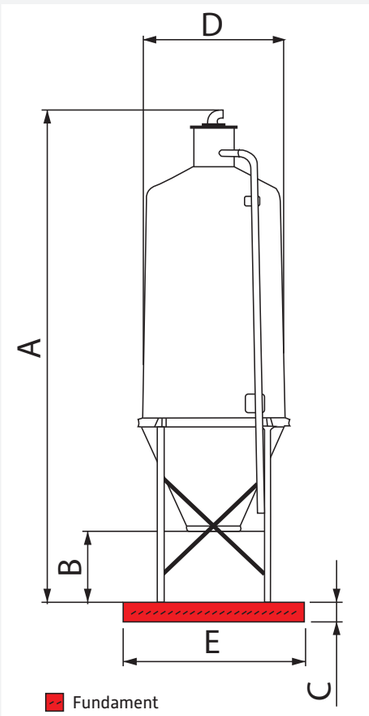

	Art-Nr.:	Silo [m³]	P50*	P150*	A	C	D	E
SHP Pellet 2	117104	2 m³	ca. 125 h	ca. 41 h	2100	-	1230	-
SHP Pellet 8	117106	8 m³	ca. 495 h	ca. 165 h	6033	200	1915	2500
SHP Pellet 10	117107	10 m³	ca. 630 h	ca. 210 h	6278	300	2110	2800
SHP Pellet 12	117108	12 m³	ca. 750 h	ca. 250 h	6858	300	2100	2800
SHP Pellet 15	117109	15 m³	ca. 945 h	ca. 315 h	6983	300	2360	3000
SHP Pellet 20	117110	20 m³	ca. 1260 h	ca. 420 h	8145	400	2360	3000
SHP Pellet 25	117111	25 m³	ca. 1590 h	ca. 530 h	9369	400	2385	3000
SHP Pellet 31	117112	31 m³	ca. 1965 h	ca. 655 h	10571	400	2385	3000

*Brenndauerreichweite nach Warmluftofenmodell in Volllaststunden.

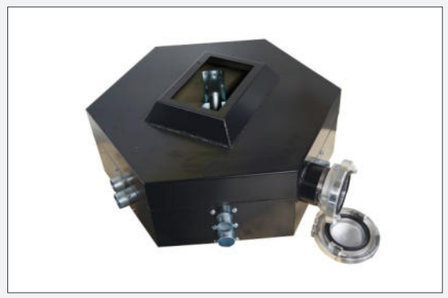

Mit dem 5-fach-Pelletverteiler können auf einem Pelletsilo bis zu fünf Pelletöfen mit Brennstoff versorgt werden.

Für den Single-Ofen-Betrieb bieten wir einen eigenen Verteiler.

SCHEITHOLZ-WARMLUFTHEIZUNG

Einfache Technik - große Leistung

Wir bieten Ihnen Stückgut- und Scheitholzwarmluftöfen von 29 kW bis 399 kW Nennwärmeleistung. Die Warmluftgeneratoren auf Scheitholzbasis sind ausgestattet mit Lasthaken und Staplertaschen.

Alle Stückgut bzw. Scheitholzwarmluftöfen sind transportable Geräte. Die Aufstellung kann aufgrund der Bauweise im Außenbereich erfolgen. Zusätzliche Kosten zur Schaffung von baulichen Räumlichkeiten entfallen. Aufgrund des einfachen Systemaufbaus und der manuellen Beschickung sind die Stückgut-Warmluftheizungen hinsichtlich der Anschaffungskosten höchst interessant.

Es muss nicht immer Wertholz sein

Viele Betriebe stellen sich die Frage wohin mit Holzabfällen? Wie verwerte ich alte Paletten? Die Stückgut-Warmluftheizungen können auch mit diesen Materialen beschickt werden. Somit finden Äste und geschreddertes Altholz noch eine sinnvolle Verwendung für Heizung und Trocknung!

Kontrollierte warme Luft

Auf Wunsch erhalten Sie eine optionale Leistungsregelung die es Ihnen ermöglicht, bequem die gewünschte Ausblastemperatur mittels Thermostat zu regeln.

Leistungsdaten & Abmessungen

	F28 C.V.	F55 C.V.	LA 115	LA 325	LA 425
Art-Nr.:	117089	117090	117091	117092	117093
Nennleistung:	max. 29 kW	45 kW	115 kW	325 kW	399 kW
Strommanschluss:	230 V	230 V	380 V	380 V	380 V
Luftleistung:	2.200 Bm³/h	3.500 Bm³/h	6.300 Bm³/h	17.800 Bm³/h	26.000 Bm³/h
Verbrauch:	13 kg/h	20 kg/h	30 kg/h	85 kg/h	125 kg/h
Feuerraumtiefe:	500 mm	660 mm	740 mm	1.230 mm	1.900 mm
Brennstoffmenge im Feuerraum:	0,08 m³	0,10 m³	0,15 m³	0,45 m³	1,20 m³
Rauchrohr NW:	180 mm	180 mm	180 mm	200 mm	250 mm
Luftausblas:	1x400 mm	1x400 mm	1x400 mm	2x400 mm/1x600 mm	2x500 mm
Gewicht:	170 kg	305 kg	415 kg	850 kg	1.575 kg
l x b x h:	920 x 550 x 2060 mm	1150 x 700 x 2250 mm	1750 x 980 x 2710	2280 x 1290 x 3380 mm	3400 x 1440 x 4180 mm

ANWENDUNGSBEISPIELE HEIZUNG

Mit LaTherm Warmlufterzeugern lassen sich unterschiedlichste Gebäudekörper schnell, einfach und kostengünstig beheizen

+ Glas- und Gewächshäuser
+ Produktions- und Lagerhallen
+ Sport- und Messehallen
+ Event- und Festzelte
+ Ställe wie beispielsweise Geflügelställe
+ Baustellentrocknung und -heizung

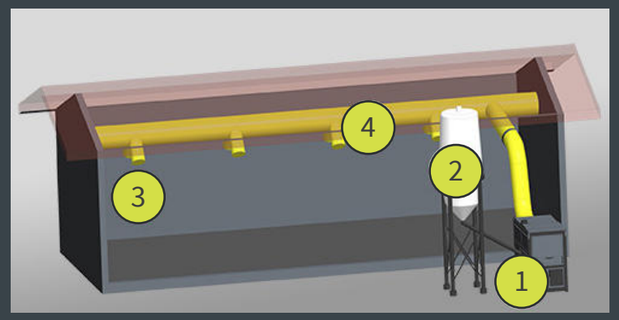

(1) Warmluftheizung, (2) evtl. Pelletsilo, (3) Temperaturfühler (4) Warmluftschlauch

Glashausheizungen für Gemüse- und Blumenaufzucht werden mit LATherm-Geräten betrieben.

weitere Vorteile

+ einfache und kostengünstige Wärmeverteilung mittels Warmluftschlauch
+ LATherm Heizungen generieren je nach Modell bis zu 100.000 m³/h warme Luft
+ gleichmäßige Wärmeverteilung vom Anfang bis zum Ende der Halle durch Luftschlitze Event- und Festzelte
+ Temperaturfühler sorgen für einen hohen Automatisierungsgrad des Heizsystems

LaTherm Warmlufterzeuger eignen sich aufgrund der kurzen Rüstzeiten und den günstigen Brennstoffkosten auch als Eventheizung.

Hühner- und Putenstallheizung: Ein auf derDecke hängender Warmluftschlauch sorgt für eine gleichmäßige Wärmeverteilung.

ANWENDUNGSBEISPIELE TROCKNUNG

Heutrocknung

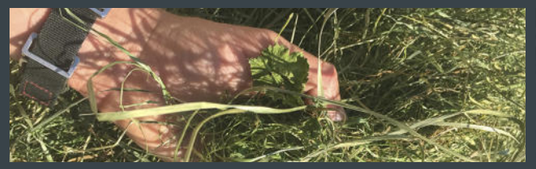

Seit über 30 Jahren planen und realisieren wir in ganz Europa Heutrocknungsanlagen. Jede Heutrocknung ist anders und wird deshalb individuell geplant. Ein LATherm-Warmlufterzeuger übernimmt bei schlechter Witterung die Warmluftaufbereitung. Damit kann beinahe Witterungsunabhängig Heu getrocknet werden. Gesteuert wird der gesamte Trocknungsprozess über eine LASCO Trocknungssteuerung.

Rundballentrocknung

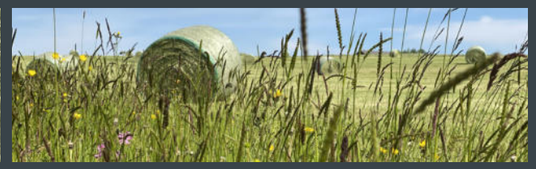

Unsere Rundballenanlagen werden auf die Betriebsgröße des Kunden abgestimmt. Mit drei verschiedenen Systemen bieten wir Trocknungslösungen für Einsteiger als auch für Profis. Idealerweise wird eine Rundballentrocknung mit einem LATherm-Warmlufterzeuger ausgestattet. Damit werden Trocknungszeiten verkürzt und die Schlagkraft der Anlage erhöht.

Hopfentrocknung

In der sogenannten Hopfendarre wird in Etagen zu sehr geringen Schütthöhen getrocknet. Feuchter Hopfen wird in die oberste Etage eingefüllt und im Trocknungsverlauf nach unten befördert. In der untersten Etage hat der Hopfen seine Endfeuchte erreicht. Die richtige Konditionierung der Trocknungsluft ist entscheidend für eine hohe Qualität der Dolden.

Holztrocknung

Holz ist der Energieträger der Zukunft. Der Heizwert von waldfrischem Holz kann durch rasche Trocknung auf unter 20 % von 2 kWh/kg auf bis zu 4 kWh/kg verbessert werden. Durch einen sinkenden Brennstoffverbrauch veringern sich die Kosten für den Verschleiß der Heizanlage. Die geringen Investitionskosten machen die Holztrocknung zusätzlich attraktiv.

Mais- & Getreidetrocknung

Unsere Warmlufterzeuger arbeiten CO2 neutral! Mit Ausblastemperaturen von bis zu 130° C können wir ein breites Spektrum von Anwendungsfällen abdecken. Besonders in der Maistrocknung wird eine sehr hohe Leistung gefordert. Eine Temperaturregelung auf bis zu +/- 1° lässt auch die Trocknung von sensiblen Trocknungsgütern zu. Mit unseren Geräten sind wir jeder Herausforderung gewachsen!

Spezialanwendungen

Gerne planen wir, gemeinsam mit Ihnen, Ihr individuelles Trocknungskonzept. Trocknung von Kräutern, Sonderkulturen, Abfällen oder Rohstoffen zur Weiterverarbeitung. Welches Produkt wollen Sie trocknen? Wir freuen uns auf Ihre Anfrage!

Zubehör

Warmluftschläuche

Die Warmluftschläuche sind in den unterschiedlichsten Ausführungen und Dimensionierungen erhältlich und sind bis 2000 Pa druckstabil. Die einzelnen Schlauchverbindungen sind nicht geklebt sondern genäht. Daraus ergibt sich eine längere Lebensdauer.

isolierte Warmluftschläuche

Um Wärmeverluste so gering wie möglich zu halten bieten wir isolierte Warmluftschläuche in verschiedenen Ausführungen an. Hochhitzebeständige Varianten, zum direkten Anschluss an einen Warmluftofen, zählen zu den beliebtesten Produkten. Das dort verwendete Material hält eine Dauerbelastung von 100°C stand.

Div. Temperaturfühler

Für jede Anwendung bieten wir die richtige Temperaturregelung. Während der PT 100 in der Lage ist stufenlos zwischen 50% und 100% zu regeln und so eine Genauigkeit von +-2°C erreicht, ist hingegen das Thermostat in der Lage unsere Warmluft-Heizungen zu starten oder zu stoppen.

Edelstahl Rauchrohrpaket

Wir bieten für jede Warmluftheizung die passenden Rauchrohre. Die aus Edelstahl gefertigten Rohre werden als Komplettset geliefert und sind einfach zu montieren.

Weitere Produkte

LASCO-Heukran

LASCO-Rundballentrocknungen

LASCO-Trocknungsventilatoren

LASCO-Kegelspalter

LASCO-Holzzangen

LADry Luftentfeuchter

LASCO Heutechnik GmbH
Lascostraße 1, A-4891 Pöndorf | Telefon: +43 (0)7684 / 21666-0
E-Mail: office@lasco.at | www.lasco.at

131032 I Version A I Stand 2022
Änderungen, Irrtümer sowie Druck- und Satzfehler vorbehalten.
Bilder und Zeichnungen schematisch.