SPACCALEGNA A VITE CONICA

TECHNOLOGY FOR HEROES.

TECHNOLOGY FOR HEROES.

Dal 1987 effettuiamo ricerca, sviluppo e produzione di macchine di alta qualità a conduzione familiare in Austria: L´obbiettivo è uno: facilitare il lavoro dei nosri clienti in tutto il mondo. Su oltre 18.000 m² di superficie di produzione e stoccaggio nascono macchine tecnicamente avanzate che si distinguono per affidabilità, funzionalità e un eccellente rapporto prezzo/prestazioni.

Come impresa dinamica applichiamo innovazioni con coraggio mettendo sempre il valore per il cliente al primo posto. Sappiamo che le idee e la vera innnovazione nascono sempre lì dove sono necessarie, cioè nel lavoro pratico.

Siamo fieri del lavoro duro, faticoso e spesso pericoloso che i nostri clienti svolgono. Abbiamo il massimo rispetto per il loro impegno in un ambiente di lavoro duro. Inolte riconosciamo l´ enorme contributo dei nostri clienti per la sostenibilità ambientale.

LASCO – Technology for Heroes

Johannes Landrichinger

Werner Landrichinger

Herbert Oitner

Costruzione e vantaggi dei nostri spaccalegna a vite conica

- modelli di base, come ecosplit e LasplitD1, economici
- vasta serie di prodotti- adatti ad ogni veicolo
- quasi privi di manutenzione
- connessione semplice al vettore (senza necessità di tubo drenaggio dell´olio)
- riduzione del peso mediante speciali forme di fusione a cono
- duraturo e stabile grazie ai cuscinetti a rulli conici contrapposti
- più di 10.000 clienti

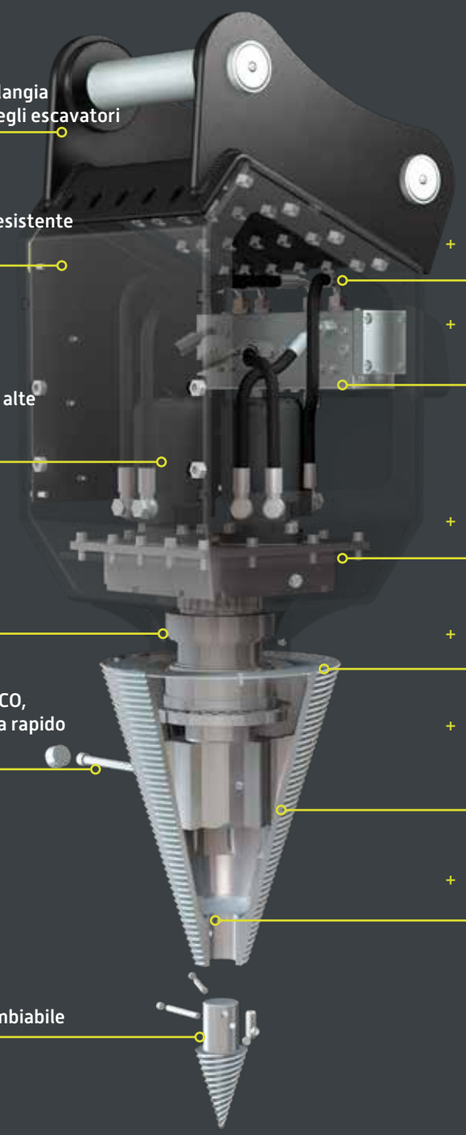

- piastra universale di montaggio a flangia compatibile con tutti gli attacchi degli escavatori
- il corpo massiccio estremamente resistente offre la massima protezione
- motori di marca a lunga durata con alte prestazioni e coppia
- albero adattato al tipo di utilizzo
- utilizzo multiplo con accessori LASCO, sostituzione veloce tramite sistema rapido
- punta del cono temprata e intercambiabile
- allacciamento semplice (mandata e ritorno) senza necessità di tubo drenaggio dell´olio
- ottimizzazione delle prestazione tramite blocco distributore /blocco valvole. Tempi di azionamento regolabili dall´esterno
- più potenza col riduttore, i professionisti mettono la seconda marcia
- diametro del cono spaccalegna adattato al campo d´impiego
- alte prestazioni di spaccatura grazie alle spire Performance a passo ottimizzato della nostra vite conica unica nel suo genere
- significativa riduzione di peso grazie alla fusione in stampi conici

Oilway optimized–per alte prestazione di spaccatura
La sola coppia non è tutto.

Flusso olio seriale (rappresentazione semplificata)

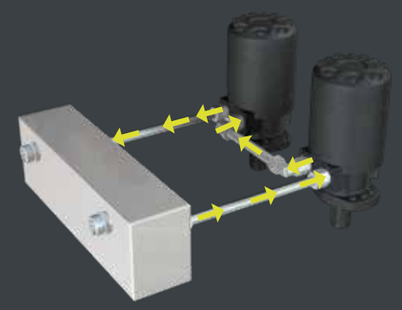

Flusso olio parallelo (rappresentazione semplificata)

A partire dalla serie di modelli D2 i flussi dell´olio degli spaccalegna LASCO vengono ottimizzati in funzione dei veicoli sui quali viene montato.

Blocco distributore (flusso parallelo)
Il blocco distributore idraulico aziona il flusso dell´olio in modo parallelo. Le prestazioni di spaccatura sono sempre costanti come velocità e forza. Questa variante salvaguarda il motore in caso di elevate potenze specifiche del veicolo portante.

Blocco valvole (flusso seriale e parallelo)
Il blocco valvole offre la massima velocità di spaccatura anche in presenza di potenze specifiche basse del veicolo portante. Per ottenere ciò la spaccatura inizia con la marcia veloce (flusso seriale) per passare alla marcia parallela al raggiungimento dei picchi di carico. Il blocco valvole può cioè gestire il flusso dell´olio sia in modo parallelo che seriale.

Ulteriori vantaggi e possibilità d´impiego:

Spaccatura e manipolazione in un unico processo lavorativo

Impiego sollevatore anteriore con attacco Euro LASCO

LASCO

VITI CONICHE SPACCALEGNA

Ampia gamma // più di 10.000 clienti soddisfatti // prestazioni di scissione uniche

EcoSplit

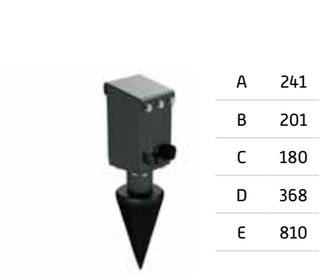

A	241
B	201
C	180
D	368
E	810

D1.47.21 // D1.52.21 // D1.62.21

A	362
B	326
C	308
D	343
E	864

D1.52.28 // D1.62.28

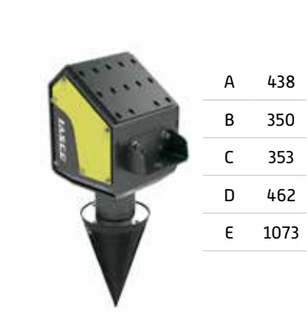

A	438
B	350
C	353
D	462
E	1073

D2.52.40 // D2.62.40
D3.52.40 // D3.62.40

A	578
B	478
C	465
D	641
E	1395

D4.52.60 // D4.62.60

A	562
B	429
C	473
D	1062
E	1848

MISURE

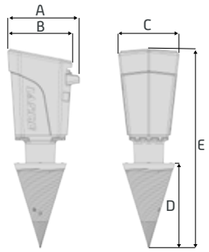

D1.10.21

A	375
B	335
C	319
D	365
E	960

D1.10.28

A	375
B	335
C	319
D	440
E	1035

D2.52.28 // D2.62.28

A	438
B	350
C	353
D	462
E	1073

D4.52.40 // D4.62.40

A	562
B	429
C	473
D	641
E	1453

LEGENDA DESCRIZIONE PRODOTTO

D1	10	21
numero motori	tipo motori	diametro cono [cm]

Type	Art-Nr.	Lunghezza legno [cm]	Diametro legno [cm]	Massa di servizio [t]	Tipo motore	Quantità olio (l/min)	Press Max. [bar]	Peso [kg]
EcoSplit	117486	150 cm	50 cm	1,3-5,0 t.	47 Eco	20-70 l/min	170-190 bar	ca. 80 kg.
D1.47.21	117532	200 cm	70 cm	1,3-5,0 t.	47	20 -70 l/min	170-200 bar	ca. 80 kg.
D1.52.21	117533	200 cm	70 cm	1,3-5,0 t.	52	20- 80 l/min	200-270 bar	ca. 80 kg.
D1.62.21	117534	200 cm	70 cm	1,3-5,0 t.	62	30-80 l/min	170-220 bar	ca. 80 kg.
D1.10.21	117535	300 cm	90 cm	2,0-8,0 t.	10	40-150 l/min	170-200 bar	ca. 120 kg.
D1.10.28	117536	300 cm	100 cm	2,5-7,0 t.	10	40-150 l/min	170-200 bar	ca. 130 kg.
D1.52.28	117455	300 cm	90 cm	2,5-7,0 t.	52	30-80 l/min	170-270 bar	ca. 135 kg.
D1.62.28	117457	300 cm	90 cm	2,5-7,0 t.	62	30-80 l/min	170-220 bar	ca. 135 kg.

Type	Art-Nr.		Lunghezza legno [cm]	Diametro legno [cm]	Massa di servizio [t]	Tipo motore	Quantità olio (l/min)		Press Max. [bar]	Peso [kg]
D2.52.28	117460[1]	117462[2]	400 cm	90 cm	3,0-8,0 to.	52	50-150 l/min[1]	50-80 l/min[2]	200-270 bar	ca. 135 kg.
D2.62.28	117459[1]	117461[2]	400 cm	90 cm	3,0- 8,0 to.	62	50-150 l/min[1]	50-80 l/min[2]	170-220 bar	ca. 135 kg.
D2.52.40	130705[1]	130706[2]	500 cm	110 cm	5,0-15,0 to.	52	80-180 l/min[1]	80-180 l/min[2]	200-270 bar	ca. 400 kg.
D2.62.40	130707[1]	130708[2]	500 cm	110 cm	5,0-15,0 to.	62	80-180 l/min[1]	80-180 l/min[2]	170-220 bar	ca. 400 kg.
D3.52.40	130709[1]	130710[2]	500 cm	150 cm	7,0-19,0 to.	52	90-220 l/min[1]	90-120 l/min[2]	200-270 bar	ca. 400 kg.
D3.62.40	130711[1]	130712[2]	500 cm	150 cm	7,0-19,0 to.	62	90-220 l/min[1]	90-120 l/min[2]	170-220 bar	ca. 400 kg.
D4.52.40	130575[1]	130662[2]	700 cm	200 cm	10-25 to.	52	120-300 l/min[1]	120-300 l/min[2]	200-270 bar	ca. 600 kg.
D4.62.40	130658[1]	130670[2]	700 cm	200 cm	10-25 to.	62	120-300 l/min[1]	120-300 l/min[2]	170-220 bar	ca. 600 kg.
D4.52.60	130739[1]	130742[2]	700 cm	200 cm	10-25 to.	52	120-300 l/min[1]	120-300 l/min[2]	200-270 bar	ca. 600 kg.
D4.62.60	130740[1]	130743[2]	700 cm	200 cm	10-25 to.	62	120-300 l/min[1]	120-300 l/min[2]	170-220 bar	ca. 600 kg.

Versione: 1) blocco distributore, 2) blocco valvole

Accessori & soluzioni

MOLTEPLICI POSSIBILITÀ

Con gli accessori LASCO lo spaccalegna a vite conica LASCO diventa una macchina universale.

Il cambio da un accessorio ad un altro è fulmineo e semplicissimo. Un vero valore aggiunto.

n. articolo	denominazione
117548	erpice a trottola ø 500 mm
117547	spazzola rotante ø 1200 mm
117545	spazzola reciprocatore ø 600 mm
117537	LASCO trivella ø 100 x 1200 mm
117539	LASCO trivella ø 150 x 1200 mm
117540	LASCO trivella ø 200 x 1200 mm
117541	LASCO trivella ø 300 x 1200 mm
117543	LASCO trivella ø 400 x 1200 mm
117546	LASCO fresaceppi ø 275 mm
117544	adattatore per accessori
117510	piastra mobile per spaccalegna a vite (D1)
117505	attacco Euro con forca per spaccalegna a vite

LASCO erpice a trottola
L´erpice a trottola LASCO trova il suo campo d´utilizzo nei lavori di dissodamento del terreno o per eliminare i reticolati di radici (denti in acciaio ultraresistenziale Ø 500 mm).

LASCO spazzola rotante
Spinte da uno spaccalegna LASCO la spazzola rotante pulisce lastricati, marciapiedi e cortili (ø 1200 mm).

LASCO spazzola reciprocatore
Elimina erbacce e cespugli su lastricati o i bordi dei marciapiedi (40 testine, spazzole antiusura, sostituibili, ø 600 mm).

LASCO trivella
Le trivelle LASCO hanno denti in metallo duro e uno snodo articolato di serie (diversi diamentri: 100, 150, 200, 300, 400 mm; lunghezza 1200 mm).

LASCO fresaceppi
La fresaceppi LASCO si adatta perfettamente alla preparazione del terreno per la piantagione di nuovi alberi durante lavori di rinboschimento (ø275 mm, 9 lame temprate bilaterali, le lame si possono riaffilare).

Adattatore per accessori
Gli accessori per lo spaccalegna a vite conica LASCO con questo adattatore diventano compatibili anche con spaccalegna di generazioni meno recenti.

Piastra mobile per spaccalegna a vite conica
La piastra mobile è pensata come supporto, una volta stabilizzata con un piede d´appoggio del rimorchio forestale, per spaccare il legname. Diversamente a una soluzione fissa, la piastra con il cono idraulico montato può venire condivisa, rivelandosi un´ integrazione ideale per consorzi forestali.

Attacco EURO per spaccalegna a vite conica
Il telaietto aggiuntivo può essere fornito assieme a tutti gli spaccalegna piccoli D1 LASCO. Il telaietto è disponibile con o senza forcella. Oltre agli spaccalegna, l´attacco EURO è utilizzabile anche con le pinze per tronchi LASCO.

I leaders nella produzione di macchine spaccalegname scelgono LASCO come primo equipaggiamento.

I nostri clienti apprezzano la combinazione tra il permesso di viaggiare in autostrada e le proprietà fuoristradistiche della nostra macchina spaccalegname Diamant 2000 perchè si riducono i tempi di viaggio. La regolazione flessibilie della grandezza del cippato è un vantaggio ulteriore.

Lo spaccalegna a vite conica LASCO si è affermato come un atttrezzo importante. Tronchi troppo grossi possono venire rimpicciolìti in modo semplicissimo con questo attrezzo.
Thomas Meyer, ufficio vendite

ALBACH

Lo spaccalegna LASCO si adatta eccellentemente per spezzare legnami troppo grandi fino alle dimensioni per riuscire a portare a termine l´incarico con una macchina spaccalegna HEIZOHACK. Così il diametro dei tronchi non costituisce più un limite.

La macchina spaccalegna può continuare a lavorare anche durante l´utilizzo dello spaccalegna a vite conica LASCO, poiché la botola d´ingresso non deve essere sollevata durante la spaccatura. Si risparmiano costi e si riducono i tempi morti delle macchine.
Nikolaus Eckstein, Heizomat srl

Heizomat

Assieme al ventilatore centrico dei nostri Chippertrucks necessitiamo di uno spaccalegna leggero ed estremamente prestazionale che possa inoltre venire facilmente stivato nonostante lo spazio ridotto sul camion.

La combinazione tra Chippertruck JENZ con ventilatore centrico e spaccalegna a vite conica LASCO aumenta considerevolmente la fascia di utilizzo della macchina rappresentando un pacchetto altamente flessibile.
Uwe Hempen-Hermeier, Jenz srl

JENZ

© Foto: JENZ GmbH

© Foto: Heizomat GmbH

© Foto: Albach Maschinenbau GmbH

Massime prestazioni grazie alla vite conica con filettatura Performance a passo ottimizzato.

Ulteriori prodotti

LASCO pinze per legname

LASCO duoskorp – combinazione a 2

LASCO triskorp – combinazione a 3

LASCO essiccatori (legno, cereali, mais, fieno)

LATherm riscaldamento ad aria calda a biomassa

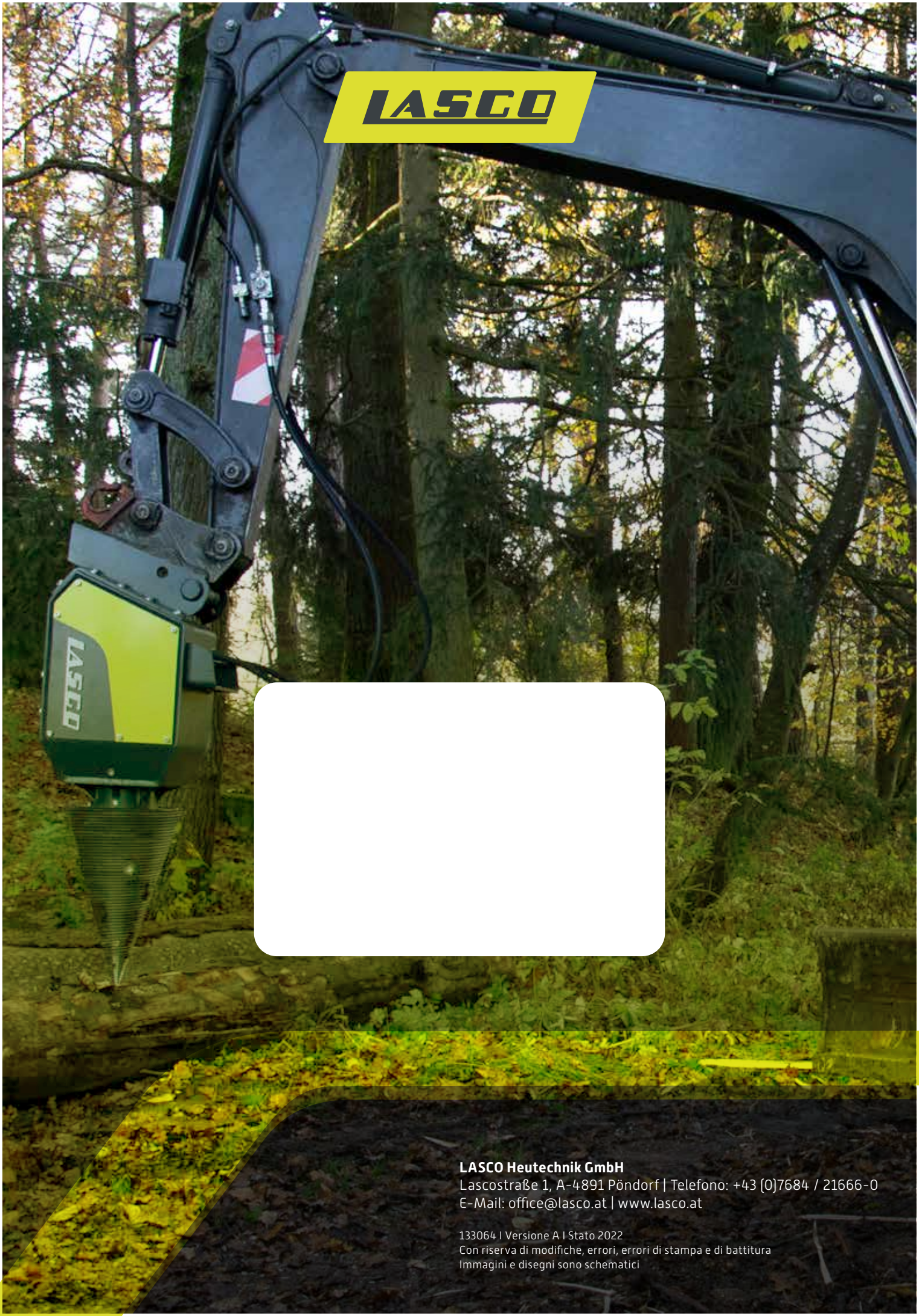

LASCO Heutechnik GmbH
Lascostraße 1, A-4891 Pöndorf | Telefono: +43 (0)7684 / 21666-0
E-Mail: office@lasco.at | www.lasco.at

133064 | Versione A | Stato 2022
Con riserva di modifiche, errori, errori di stampa e di battitura
Immagini e disegni sono schematici