FENDEUSES À VIS

TECHNOLOGY FOR HEROES.

TECHNOLOGY FOR HEROES.

Depuis 1987, nous construisons et vendons des machines de qualité qui sont aujourd'hui exportées dans le monde entier en tant qu'entreprise familiale au coeur de la région autrichienne du foin.
Nos propres recherches et développements ont abouti ces dernières années à des innovations qui nous ont permis de devenir leader dans nos
catégories de produits.

En collaboration avec nos entreprises partenaires, nos centres de recherche et nos partenaires, nous parvenons à intégrer les exigences des clients directement dans la gamme de produits. Nous sommes ainsi en mesure de proposer des appareils techniquement avancés, convaincants par leur rapport qualité-prix, leur fiabilité et leur fonctionnalité.

Nous sommes convaincus que les véritables innovations et idées naissent là où elles sont nécessaires, c'est-à-dire dans la pratique. C'est pourquoi nous travaillons en étroite collaboration avec nos clients.
Nos produits sont fabriqués sur plus de 18 000 m2 de surface de production et d'entreposage. Toutes les pièces de rechange des 30 dernières années sont en stock, ce qui permet d'éviter les retards gênants.

LASCO – TECHNOLOGY FOR HEROES.

Johannes Landrichinger

Werner Landrichinger

Herbert Oitner

STRUCTURE & AVANTAGES DES FENDEUSES LASCO

+ Un modèle pour chaque usage
+ Adaptable sur presque tous les engins
+ Peu d'entretien
+ Installation et raccord simple
+ Poids optimisée pour une productivité et une longévité inégalé
+ Durable et stable grâce aux deux roulements à rouleaux coniques installés au sens opposés

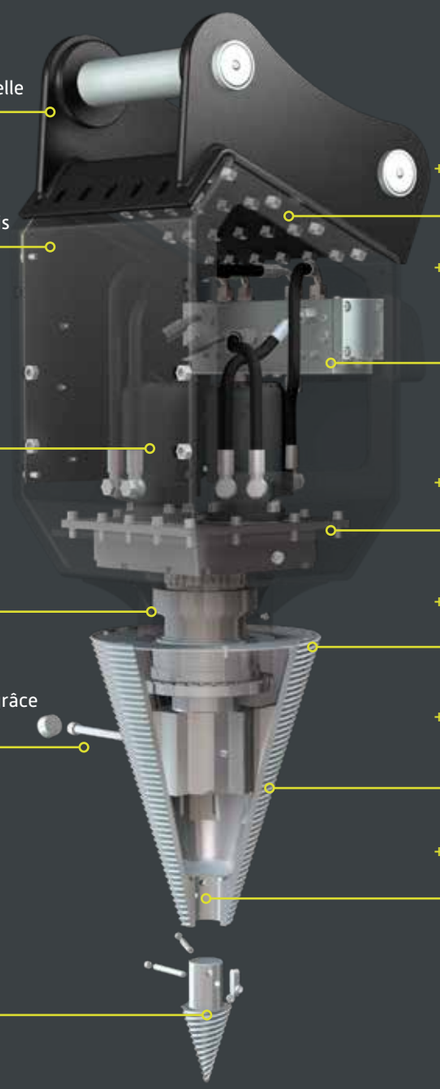

+ **Embase fourni avec la fendeuse**
  Compatible avec tous supports de pelle
+ **Construction robuste**
  Protection renforcée grâce au chassis
+ **Moteur PARKER de qualité**
  Garantie un couple élevé et une longévité
+ **Arbre de transmission**
  Transmission par engrenage
+ **Applications multiples**
  Accessoires rapidement remplacés grâce au système de changement rapide
+ **Pointe conique interchangeable**
+ **Raccordement simple (départ/retour)**
  aucun flexibles nécessaire
+ **Optimisation des performances**
  Distributeur ou bloc de vannes.
  Temps de commutation réglable de l'extérieur
+ **Roulement à billes robuste**
  pour une longévité maximale
+ **Cône inusable en acier ou en fonte en fonction du modèle**
+ **Puissance de fendage élevée**
  Pas d'effort pour votre engin, c'est le moteur LASCO qui fait le boulot
+ Optimisation du poids
  pour un meilleur rendement

OPTIMISATION & EXPLICATIONS DES FLUX D'HUILE PARCE QUE LE COUPLE SEUL NE NOUS SUFFIT PAS.

Débit d'huile en série (représentation simplifiée)

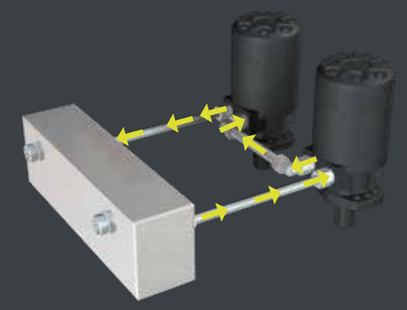

Flux d'huile parallèle (représentation simplifiée)

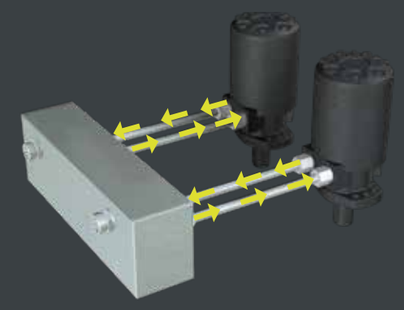

À partir de la série de modèles D2, le bloc de vanne de la fendeuse LASCO est optimisé pour ne pas sollicité l'engin.

Bloc de distribution **(Flux d'huile parallèle)**
Le débit d'huile est commuté en parallèle dans le bloc distributeur. La puissance de fendage est toujours la même rapide et puissante. Cette variante est particulièrement douce pour le moteur avec des débits en litres élevés du transporteur utilisé.

Bloc de vannes **(Débit d'huile de série)**
Le bloc de vannes offre une vitesse de fendage maximale même avec de faibles capacités hydraulique. A cet effet, le processus de fendage démarre à grande vitesse. En cas de charges élevées, le bloc de vannes passe en fonctionnement parallèle. Le bloc de vannes peut ainsi commuter le débit d'huile en série ainsi qu'en parallèle.

AUTRES AVANTAGES ET UTILISATIONS POSSIBLES

Fendez et manipulez en une seule opération

Adaptabilité sur presque tous les engins

LASCO
FENDEUSES À VIS

Large gamme de modèles // Plus de 10000 clients satisfaits // Perrformance de fente unique

DIMENSIONS

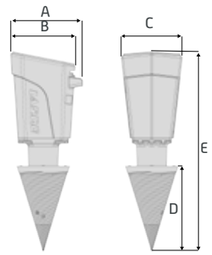

LÉGENDE NOM DU PRODUIT

D1	10	21
Nb de moteurs	Type de moteur	Diamètre du cône [cm]

EcoSplit

A	241
B	201
C	180
D	368
E	810

D1.47.21 // D1.52.21 // D1.62.21

A	362
B	326
C	308
D	343
E	864

D1.52.28 // D1.62.28

A	438
B	350
C	353
D	462
E	1073

D2.52.40 // D2.62.40
D3.52.40 // D3.62.40

A	578
B	478
C	465
D	641
E	1395

D4.52.60 // D4.62.60

A	562
B	429
C	473
D	1062
E	1848

D1.10.21

A	375
B	335
C	319
D	365
E	960

D1.10.28

A	375
B	335
C	319
D	440
E	1035

D2.52.28 // D2.62.28

A	438
B	350
C	353
D	462
E	1073

D4.52.40 // D4.62.40

A	562
B	429
C	473
D	641
E	1453

Type	Code article	Longueur de bois max [cm]	Diamètre du bois max [cm]	Poids de service [t]	Type de moteur	Débit d'huile (l/min)	Pression max.	Poids
EcoSplit	117486	150 cm	50 cm	1,3-5,0 t.	47 Eco	20-70 l/min	170-190 bar	80 kg
D1.47.21	117532	200 cm	70 cm	1,3-5,0 t.	47	20 -70 l/min	170-200 bar	80 kg
D1.52.21	117533	200 cm	70 cm	1,3-5,0 t.	52	20- 80 l/min	200-270 bar	80 kg
D1.62.21	117534	200 cm	70 cm	1,3-5,0 t.	62	30-80 l/min	170-220 bar	80 kg
D1.10.21	117535	300 cm	90 cm	2,0-8,0 t.	10	40-150 l/min	170-200 bar	120 kg
D1.10.28	117536	300 cm	100 cm	2,5-7,0 t.	10	40-150 l/min	170-200 bar	130 kg
D1.52.28	117455	300 cm	90 cm	2,5-7,0 t.	52	30-80 l/min	170-270 bar	135 kg
D1.62.28	117457	300 cm	90 cm	2,5-7,0 t.	62	30-80 l/min	170-220 bar	135 kg

Type	Code article		Longueur de bois max [cm]	Diamètre du bois max [cm]	Poids de service [t]	Type de moteur	Débit d'huile (l/min)		Pression max.	Gewicht
D2.52.28	117460[1]	117462[2]	400 cm	90 cm	3,0-8,0 to.	52	50-150 l/min[1]	50-80 l/min[2]	200-270 bar	135 kg
D2.62.28	117459[1]	117461[2]	400 cm	90 cm	3,0- 8,0 to.	62	50-150 l/min[1]	50-80 l/min[2]	170-220 bar	135 kg
D2.52.40	130705[1]	130706[2]	500 cm	110 cm	5,0-15,0 to.	52	80-180 l/min[1]	80-180 l/min[2]	200-270 bar	400 kg
D2.62.40	130707[1]	130708[2]	500 cm	110 cm	5,0-15,0 to.	62	80-180 l/min[1]	80-180 l/min[2]	170-220 bar	400 kg
D3.52.40	130709[1]	130710[2]	500 cm	150 cm	7,0-19,0 to.	52	90-220 l/min[1]	90-120 l/min[2]	200-270 bar	400 kg
D3.62.40	130711[1]	130712[2]	500 cm	150 cm	7,0-19,0 to.	62	90-220 l/min[1]	90-120 l/min[2]	170-220 bar	400 kg
D4.52.40	130575[1]	130662[2]	700 cm	200 cm	10-25 to.	52	120-300 l/min[1]	120-300 l/min[2]	200-270 bar	600 kg
D4.62.40	130658[1]	130670[2]	700 cm	200 cm	10-25 to.	62	120-300 l/min[1]	120-300 l/min[2]	170-220 bar	600 kg
D4.52.60	130739[1]	130742[2]	700 cm	200 cm	10-25 to.	52	120-300 l/min[1]	120-300 l/min[2]	200-270 bar	600 kg
D4.62.60	130740[1]	130743[2]	700 cm	200 cm	10-25 to.	62	120-300 l/min[1]	120-300 l/min[2]	170-220 bar	600 kg

Modèle : 1) Bloc de distribution , 2) Bloc de vannes

OPTIONS & ACCESSOIRES

LA FENDEUSE AUX MULTIPLES FACETTES

Avec les accessoires LASCO, le fendeuse à vis LASCO devient une machine universelle.

Grâce au système de changement rapide, lle changement entre les accessoires individuels est extrêmement rapide et facile. Une vraie valeur ajoutée.

Code article	Description
117548	Cultivateur rotatif ø 500 mm
117547	Cultivateur rotatif ø 1200 mm
117545	Brosse à mauvaises herbes ø 600 mm
117537	Tarière LASCO ø 100 x 1200 mm
117539	Tarière LASCO ø 150 x 1200 mm
117540	Tarière LASCO ø 200 x 1200 mm
117541	Tarière LASCO ø 300 x 1200 mm
117543	Tarière LASCO ø 400 x 1200 mm
117546	Dessoucheuse LASCO ø 275 mm
117544	Adaptateur pour accessoires
117510	Plateau mobile pour cône fendeur (D1)
117505	Support Euro avec bras pour fendeuse à vis

Cultivateur rotatif LASCO
Le cultivateur rotatif LASCO est utilisé pour les travaux d'ameublissement du sol ou pour enlever les systèmes racinaires (dents en acier à hauterésistance, ø 500 mm).

Balai rotatif LASCO
Entraînée par un cône fendeur LASCO, la brosse rotative nettoie de manière fiable les pavés, les trottoirs et les allées (ø 1200 mm.)

Brosse de désherbage LASCO
Élimine les mauvaises herbes et la prolifération des pavés ou des bords de trottoir (40 têtes de brosse, brosses résistantes à l'usure et interchangeables, ø 600 mm)

Mèche de tarière LASCO
Différents diamètres de mèches : 100mm, 150mm, 200mm, 300mm, 400mm
Longueur : 1200 mm

Broyeur de souche LASCO
La déssoucheuse LASCO est idéale pour préparer le sol de la forêt pour une nouvelle
plantation (ø 275 mm, 9 couteaux trempés utilisables des deux côtés, les couteaux peuvent être réaffûtés).

Adaptateur pour accessoires LASCO
Les accessoires pour le séparateur de cône LASCO sont également compatibles avec cet adaptateur pour les anciennes générations de séparateurs de cône.

Plaque mobile pour fendeuse à vis
Le plateau mobile est destiné à être lesté par un pied d'appui de la remorque pour effectuer des travaux de fendage. Contrairement à l'installation fixe, la plaque avec le séparateur de cône intégré peut également être louée, ce qui en fait un complément idéal à une communauté forestière.

Support EURO pour fendeuse à vis
Ce tablier peut être livré avec toutes les fendeuses à vis LASCO. Il peut être livrer avec ou sans potence. En plus des fendeuses à vis, le tablier Euro est également utilisé pour les grappins à bois LASCO.

Les principaux fabricants de machines forestières
qui ont choisi les fendeuses à vis LASCO comme équipement

Nos clients apprécient la combinaison de l'homologation autoroutière et de la grande capacité tout-terrain de notre déchiqueteuse Diamant 2000, car les temps de préparation sont ainsi réduits.

La possibilité de réglage flexible de la taille des plaquettes est un autre avantage.

La fendeuse à vis LASCO s'est affirmée comme un outil important. Les troncs surdimensionnés sont simplement préfendus avec le fendeur.

Thomas Mayer, Service des ventes

ALBACH

La fendeuse de bûches LASCO convient parfaitement pour broyer des bois surdimensionnés jusqu'à ce qu'il soit possible d'exécuter entièrement une commande de travail pour une déchiqueteuse à bois HEIZOHACK. Le diamètre du bois ne joue aucun rôle.

La déchiqueteuse peut continuer à fonctionner pendant le travail avec la fendeuse à vis LASCO, car il n'est pas nécessaire de soulever la trappe d'alimentation pour le processus de fendage. Cela permet de faire des économies et de réduire le temps d'inactivité de la machine.

Nikolaus Eckstein, Heizomat GmbH

Heizomat

En relation avec la soufflerie centrée de nos chippertrucks, nous avions besoin d'une fendeuse légère et très puissante, qui puisse également être rangée facilement sur le camion en raison de l'espace restreint.

La combinaison du Chippertruck JENZ avec soufflerie centrale et de la puissante fendeuse à vis LASCO élargit considérablement le champ d'application de la machine et constitue un ensemble très flexible.

Uwe Hempen-Hermeier, JENZ GmbH

JENZ

© photo: JENZ GmbH

© photo: Heizomat GmbH

© photo: Albach Maschinenbau GmbH

Haute performance de fendage grâce aux pas de vis performants et à l'inclinaison optimisée du cône de fendage

AUTRES PRODUITS

LASCO - Grappin forestier

LASCO - Duoskorp / 2-fonctions

LASCO - Triskorp / 3-fonctions

LASCO - Installations de séchage (bois, céréales, maïs, foin)...

LATherm - Chauffage à air chaud à partir de biomasse

LASCO Heutechnik GmbH
Lascostraße 1, A-4891 Pöndorf | Téléphoneon: +43 (0)7684 / 21666-0
E-Mail: office@lasco.at | www.lasco.at

133767 I Version B I État en 2023
Sous réserve de modifications, d'erreurs, de fautes d'impression et de composition. Images et croquis illustratifs.