

HEUKRAN

DIE LACRANE CH-SERIE

TECHNOLOGY FOR HEROES.







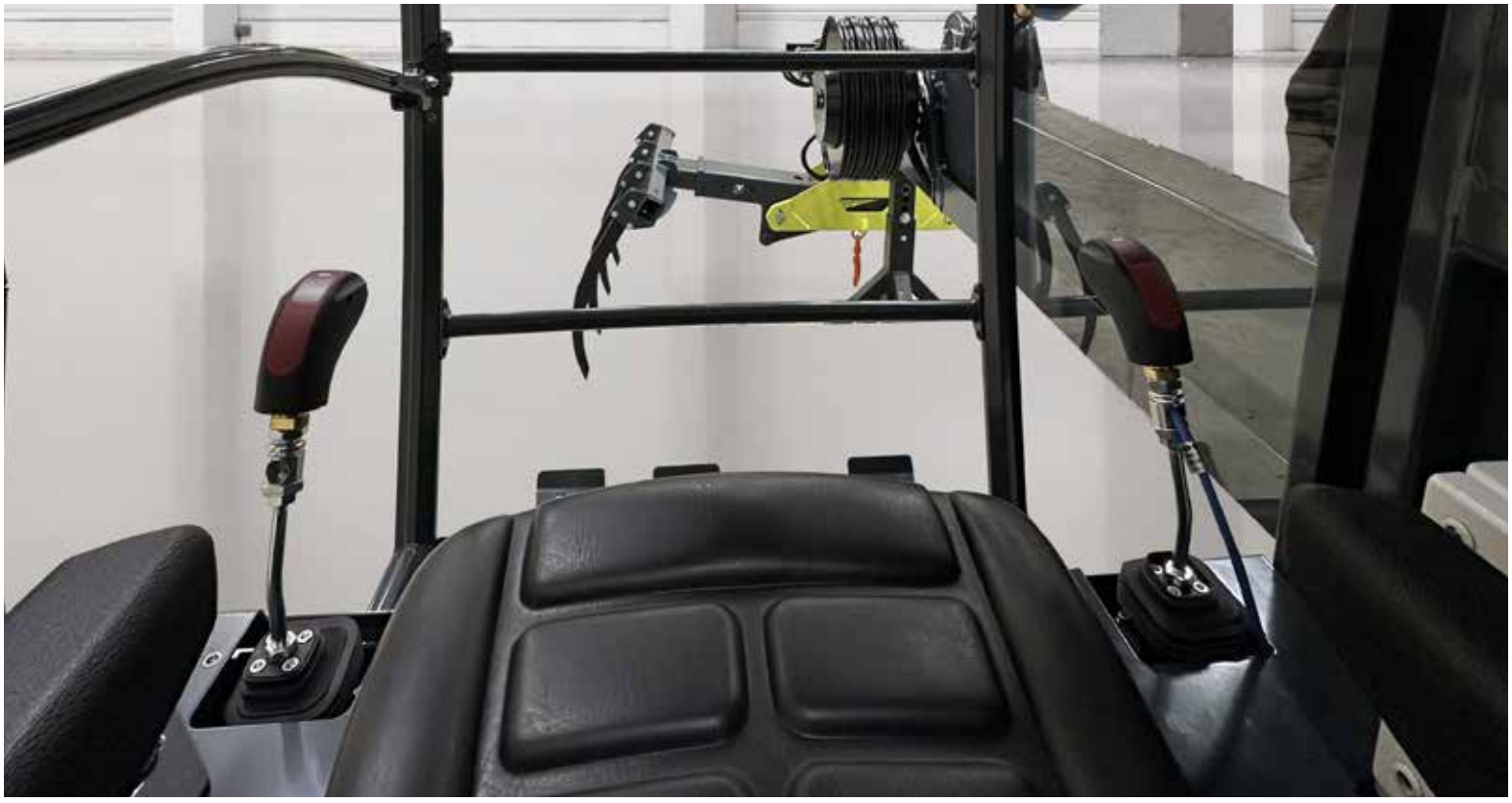

CH-SERIE - DER EINSTIEG IN DIE OBERKLASSE

Die LASCO Heukran CH-Serie ist der Einstieg in die Oberklasse und basiert auf der äußerst beliebten M-Serie und wurde vollständig überarbeitet.

Mit technischen Innovationen wie verbesserter Hubkraft, einem optimierten Lastendreieck und zahlreichen Detailverbesserungen setzt die CH-Serie neue Maßstäbe. Der Kran ist stärker, schneller und noch zuverlässiger – ohne dabei seine ursprünglichen Stärken zu verlieren.

Trotz aller Neuerungen bleibt die CH-Serie ein kostengünstiger, leistungsstarker Kran, der in der Landwirtschaft ein wertvoller und verlässlicher Partner ist.

Zusammengefasst: Ein vollhydraulisches Auslegersystem, robuster 6-Kant-Ausleger, modernste Steuerungssysteme sowie noch nie dagewesene Design- und Komfortoptionen machen die CH-Serie zu einem echten Highlight.


LASCO HEUKRAN
LASCO HEUKRAN
LASCO


LA Crane





REICHWEITEN

AUSLEGER: 2469

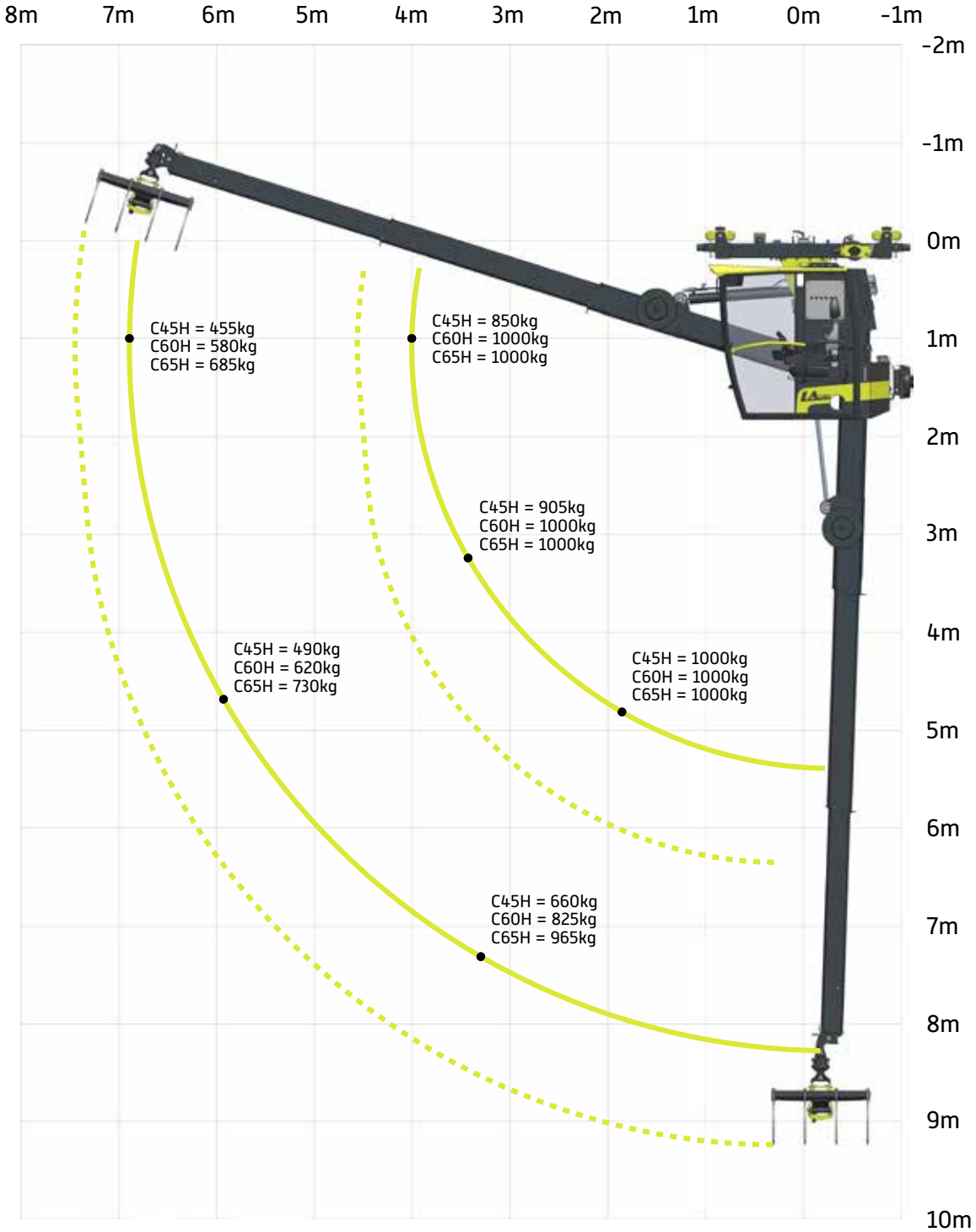

AUSLEGER: 2275

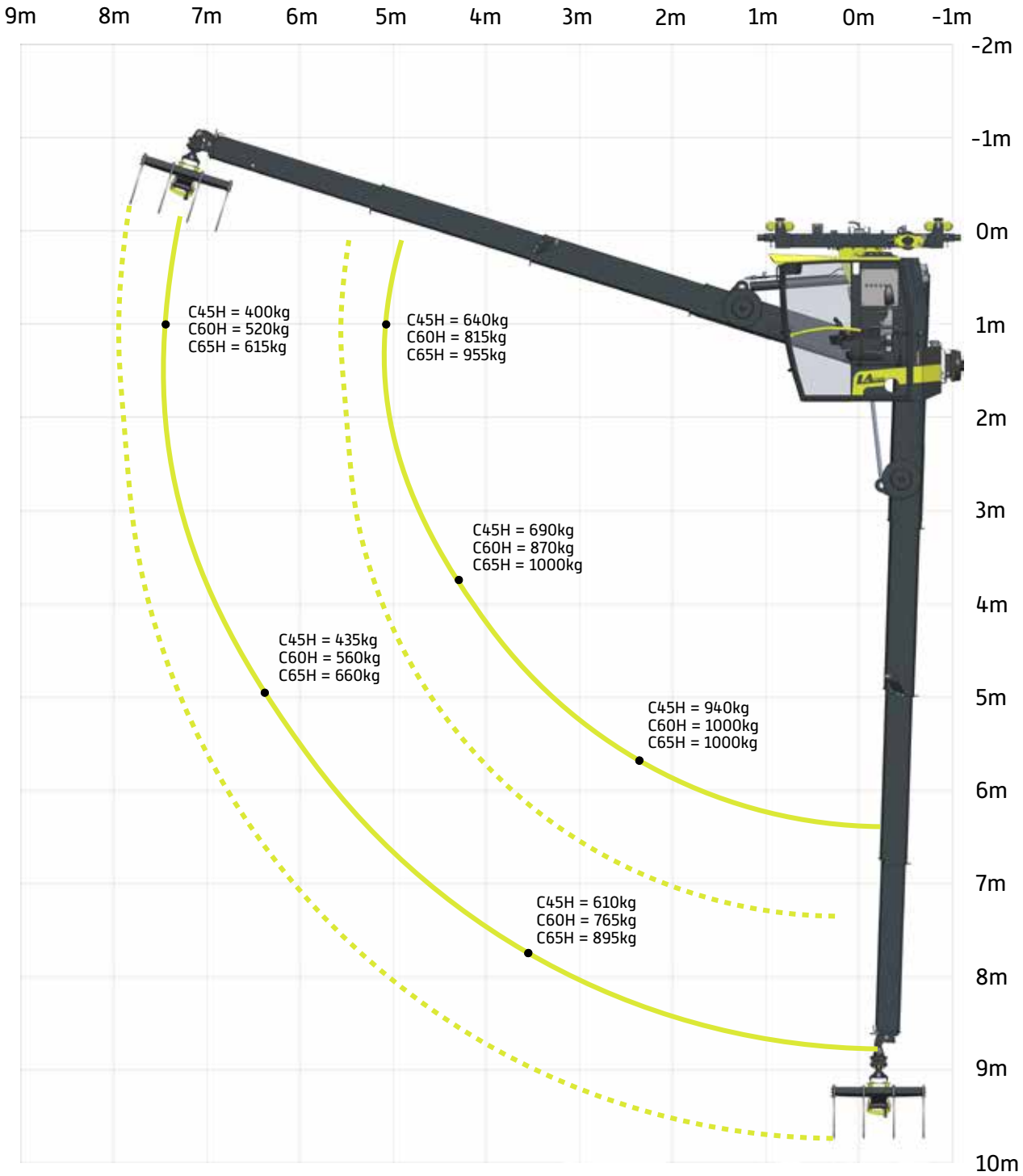

AUSLEGER: 2591

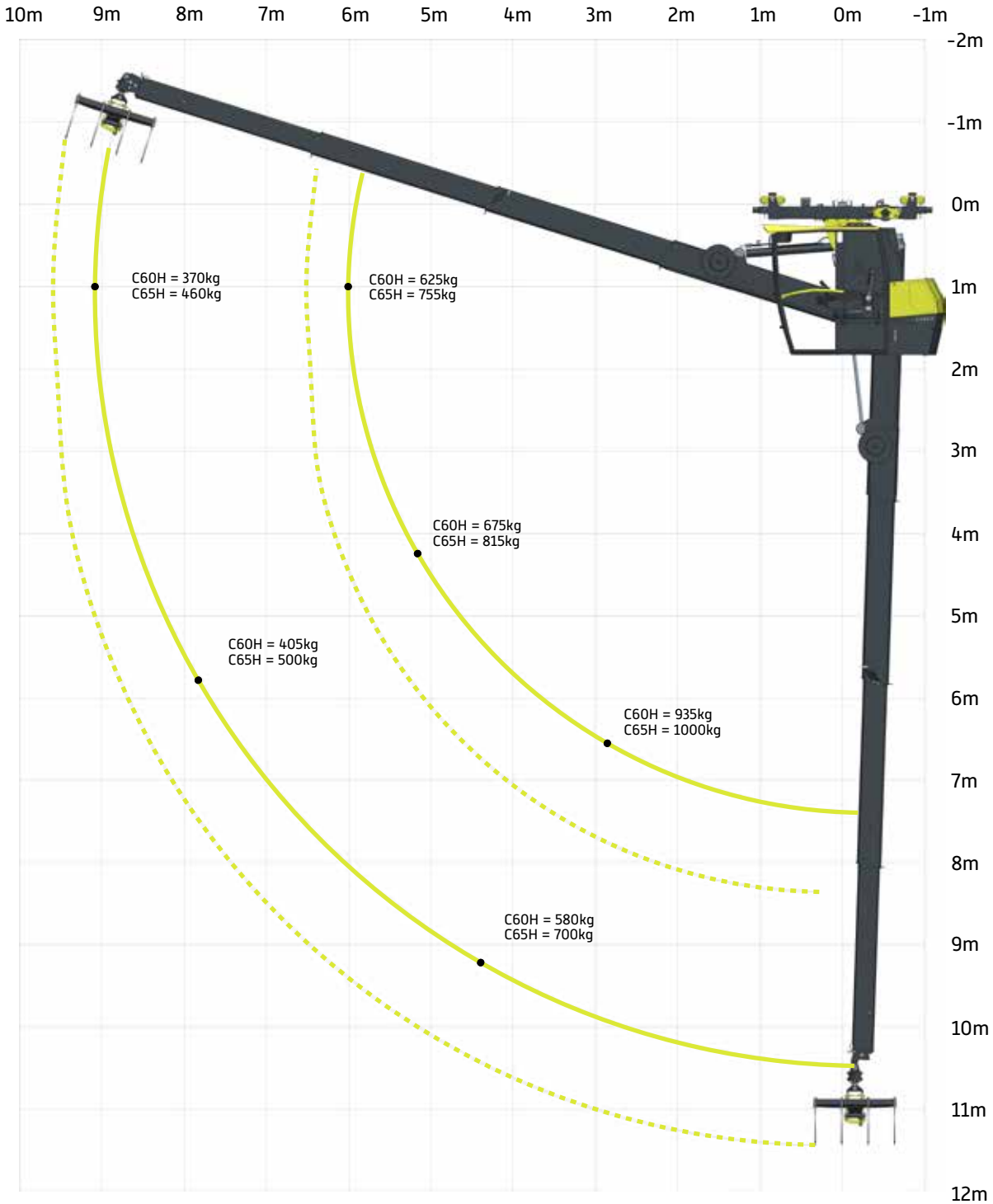

AUSLEGER: 3389

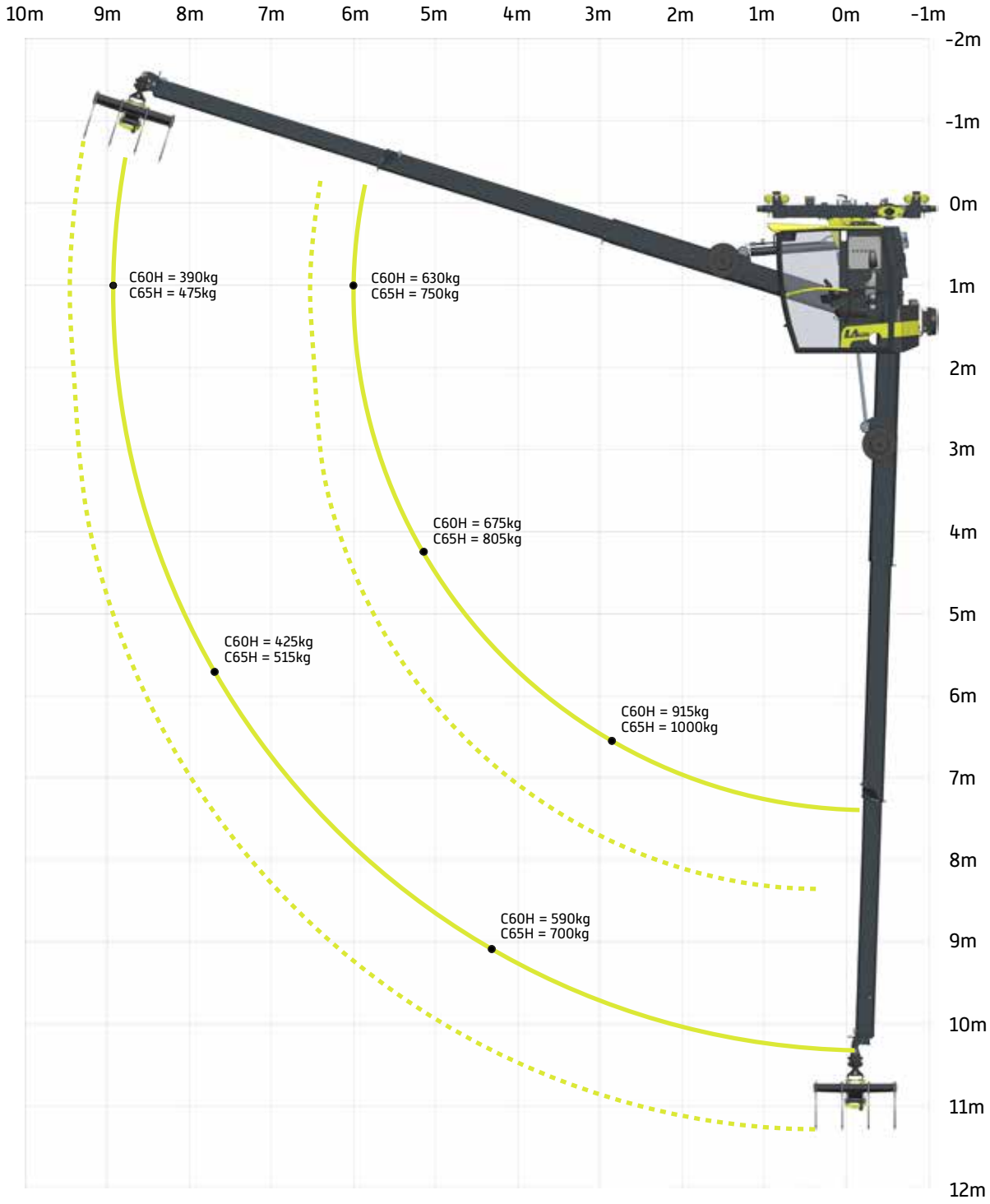

AUSLEGERTABELLE

ANZAHL TELESKOPE	AUSLEGER	AUSLEGER EIN	AUSLEGER AUS	C60H	C65H
2-Fach-Tele	2469 T2	2592 mm	6887 mm	X	X
2-Fach-Tele	3389 T2	3290 mm	8929 mm	x	x
3-Fach-Tele	2275 T3	2069 mm	7385 mm	x	x
3-Fach-Tele	2591 T3	2488 mm	9076 mm	x	x

ABMESSUNGEN

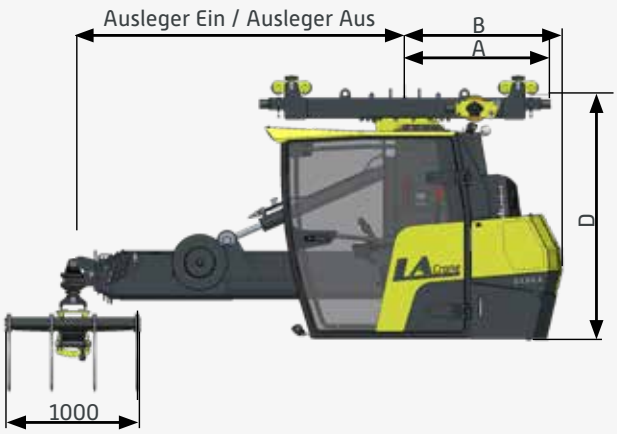

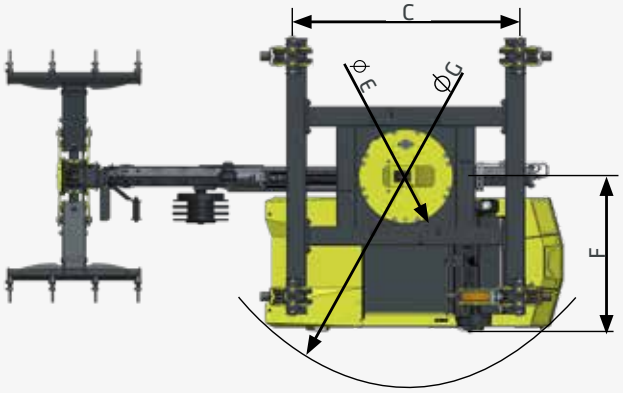

	C60H	C65H
A	1090 mm	1090 mm
B	1120 mm	1120 mm
C	1700 mm	1700 mm
D	1830 mm	1830 mm
E	700 mm	700 mm
F	1170 mm	1170 mm
G-Standardkabine	3120 mm	3120 mm
G-Komfortkabine (Kurzheck)	2940 mm	2940 mm
G-Kompktkabine	2690 mm	2690 mm





LASCO Heutechnik GmbH
Lascostraße 1, A-4891 Pöndorf | Telefon: +43 (0)7684 / 21666-0
E-Mail: office@lasco.at | www.lasco.at

Version Early Bird 2026
Änderungen, Irrtümer sowie Druck- und Satzfehler vorbehalten.
Bilder und Zeichnungen schematisch.